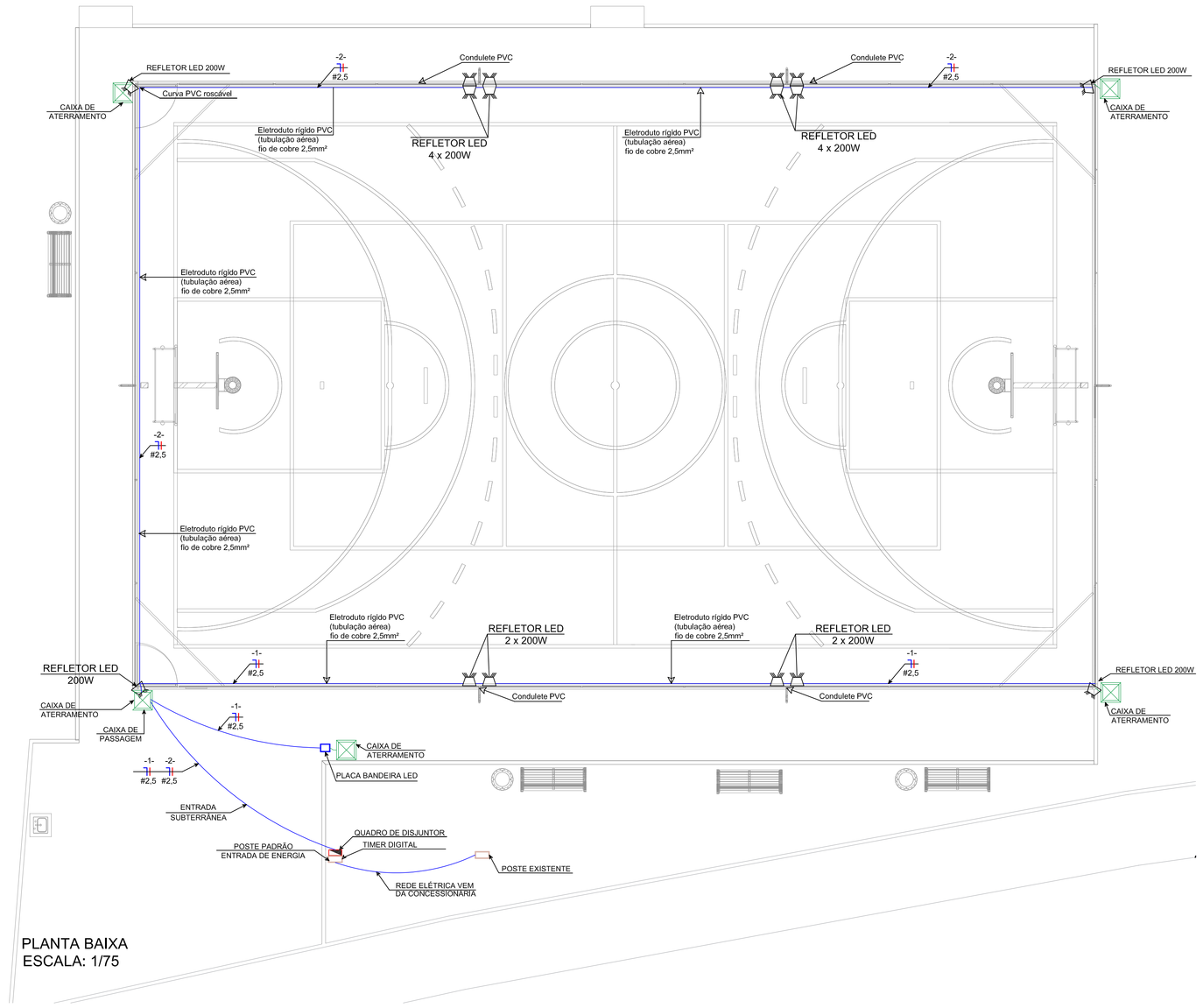

PLANTA BAIXA
ESCALA: 1/75

Quadro terminal - QDGERAL

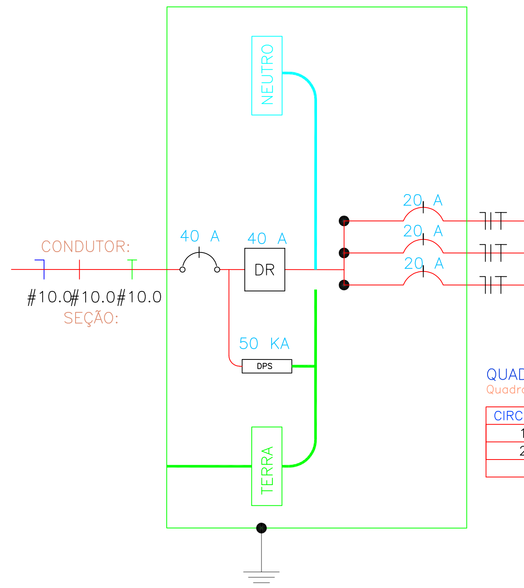

QUADRO DE DISTRIBUIÇÃO
S/ ESCALA

CIRC.	SEÇÃO (mm2)	DISJUNT. (IN) (A)	TENSÃO (V)	POTÊNCIA (W)	DESCRIÇÃO DO CIRCUITO
1	2,5	20	220	1 200	ILUMINAÇÃO EXTERNA
2	2,5	20	220	2000	ILUMINAÇÃO EXTERNA
3	0	0	0	0	RESERVA

QUADRO DISTRIBUIÇÃO GERAL
Quadro Terminal – QDGERAL

CIRCUITO	DESCRIÇÃO	POTÊNCIA	TENSÃO (V)	CORRENTE IB(A)	NF	SEÇÃO (MM2)	DISJUNTOR (A)
1	ILUMINAÇÃO EXTERNA	1200w	220	5,45	M	2,5	20
2	ILUMINAÇÃO EXTERNA	2000w	220	5,45	M	2,5	20
	TOTAL=	2200 w					

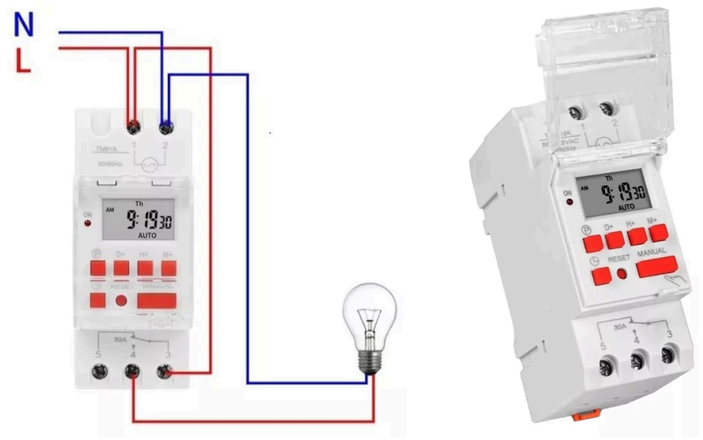

DETALHE TIMER DIGITAL
S/ESCALA

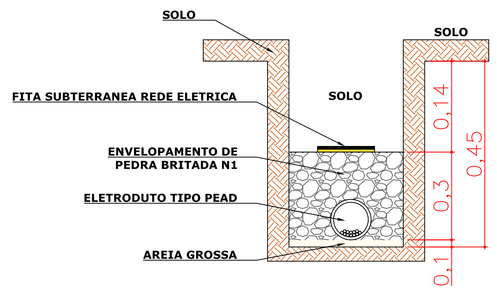

DETALHE DA VALA ENTRADA DA REDE SUBTERRÂNEA
S/ESCALA

LEGENDA

- ELETRODUTO SUBTERRÂNEO
- ELETRODUTO
- CONDUTOR - FASE
- CONDUTOR - NEUTRO
- REFLETOR DE LED 200W
- QUADRO DE DISTRIBUIÇÃO
- POSTE DE ENERGIA

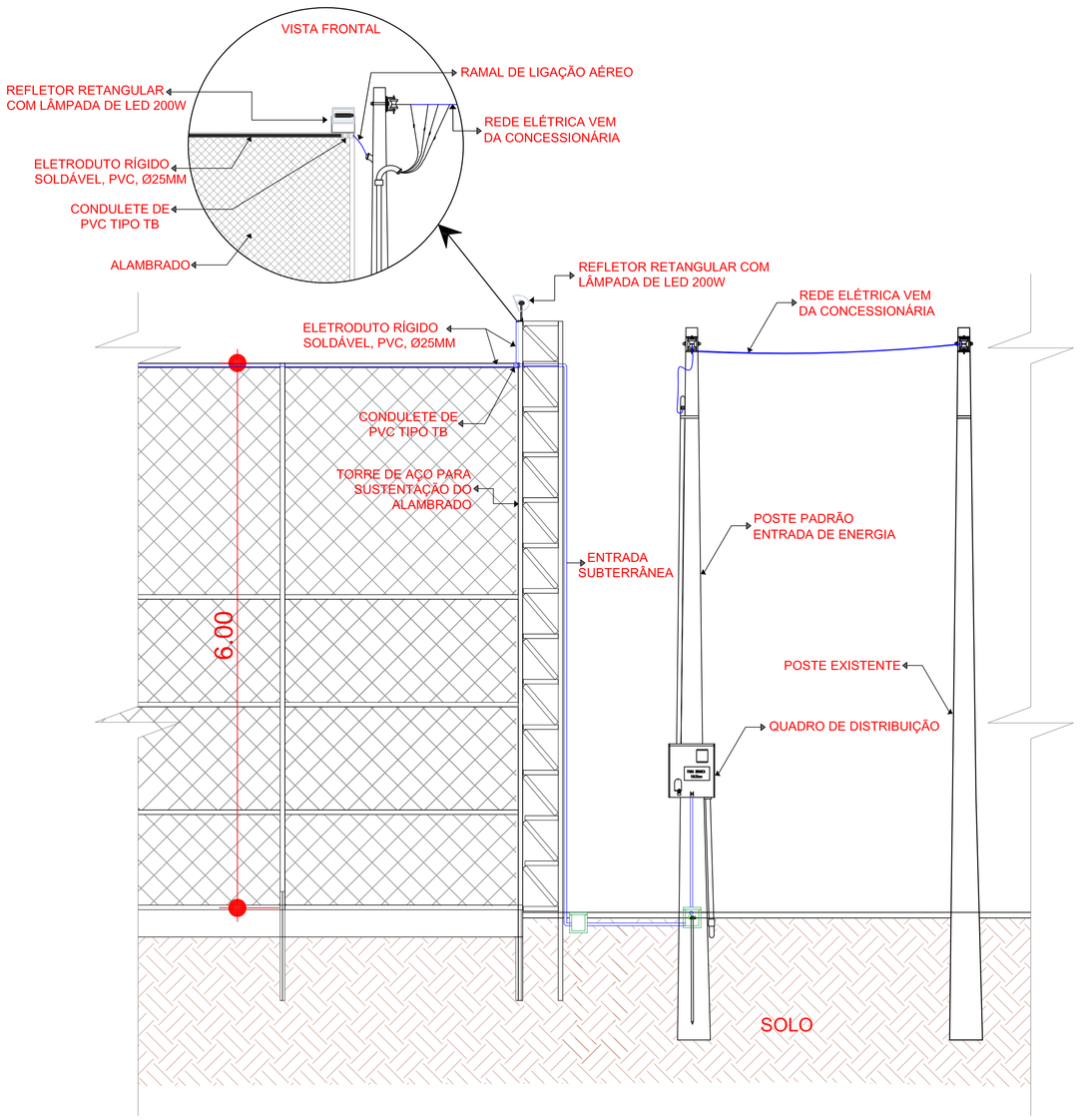

DETALHAMENTO ALAMBRADO
S/ESCALA

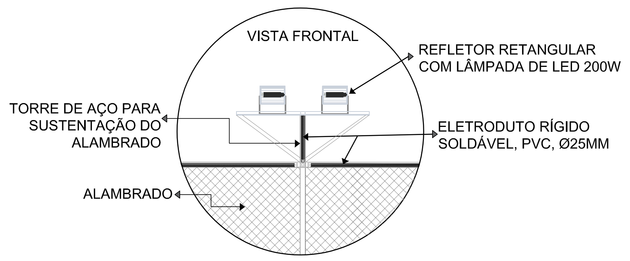

DETALHE REFLETORES
S/ESCALA

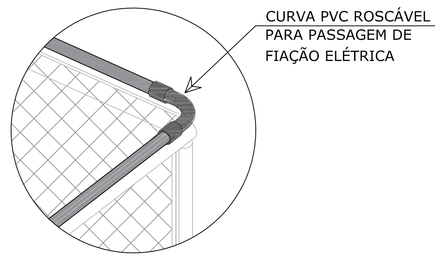

DETALHE CURVA PVC ROSCÁVEL
S/ESCALA

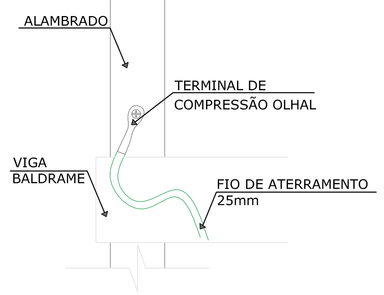

DETALHE TERMINAL OLHAL
S/ESCALA

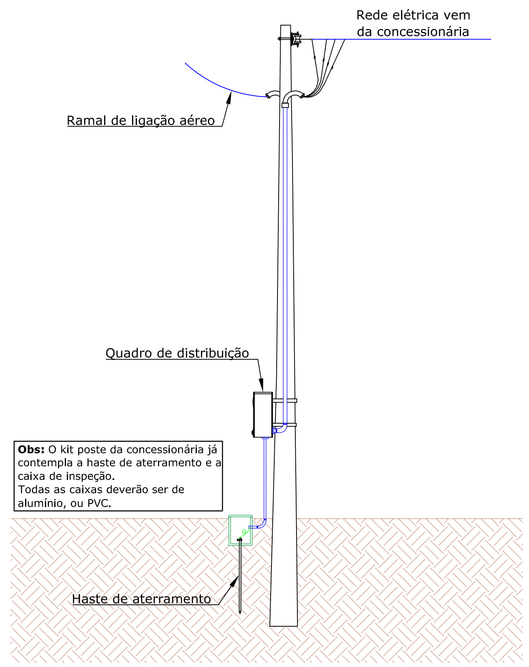

DETALHE DO POSTE DE ENTRADA
S/ESCALA

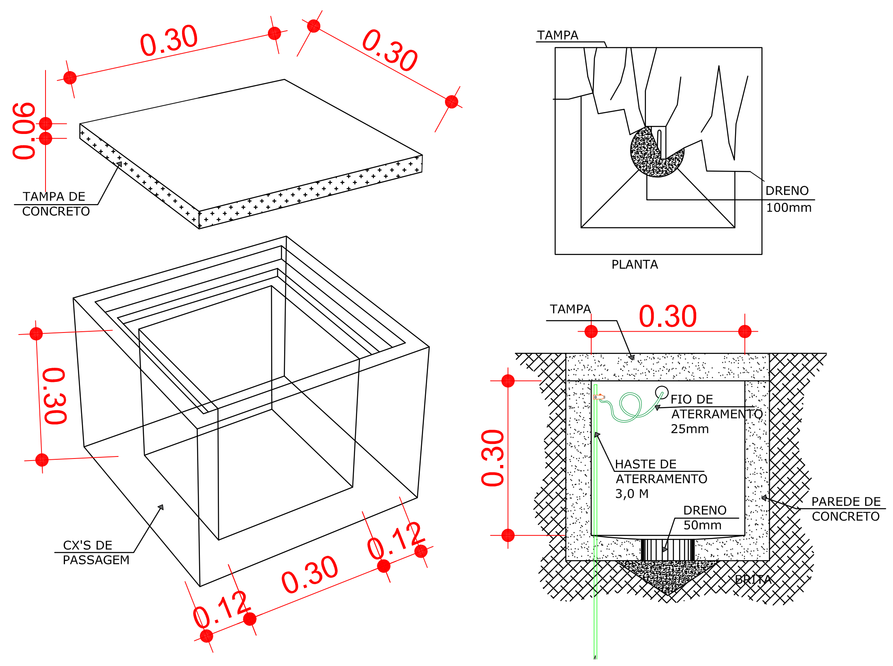

DETALHE CAIXA DE PASSAGEM
S/ESCALA

DESENVOLVIMENTO E GERENCIAMENTO

GABINETE DO DEPUTADO MARCIUS MACHADO

RUA, MINISTRO PEDRO DE TOLEDO,218 SALA 01
CORAL - LAGES - SC CEP.: 88509-520

PROJETO:
PROJETO ELÉTRICO

RESPONSÁVEIS TÉCNICO:
MICHELE PILAR DE APPOLINARIO
ENG. CIVIL

MICHELE PILAR DE APPOLINARIO:08546524939
Assinado de forma digital por MICHELE PILAR DE APPOLINARIO:08546524939
Dados: 2025.02.25 11:30:59 -03'00'
CREA/SC 154695-2

Documento assinado digitalmente conforme MP nº 2.200-2/2001 - Brasil ICP-Brasil, v2.16.764.1.1.1.0.0.1.0.59 Verificador: https://verificador.iti.gov.br

RESPONSÁVEL PELO RECEBIMENTO:
PREFEITURA MUNICIPAL DE LAGES - SC
(ASS. RESPONSÁVEL)
ENDEREÇO: R. LEONTINO RIBEIRO - BATES, LAGES -SC
82.777.301/0001-9
(CNPJ)

CONTEÚDO:
PLANTA BAIXA, QUADRO DE DISTRIBUIÇÃO, DETALHES
FOLHA TAMANHO - A1

OBS.:
ÁREA DA QUADRA: 459m²

DESENVOLVIMENTO:	DATA:	Nº DO DESENHO:
CAROLINE PERTILE ENG CIVIL	FEVEREIRO 2025	01/01