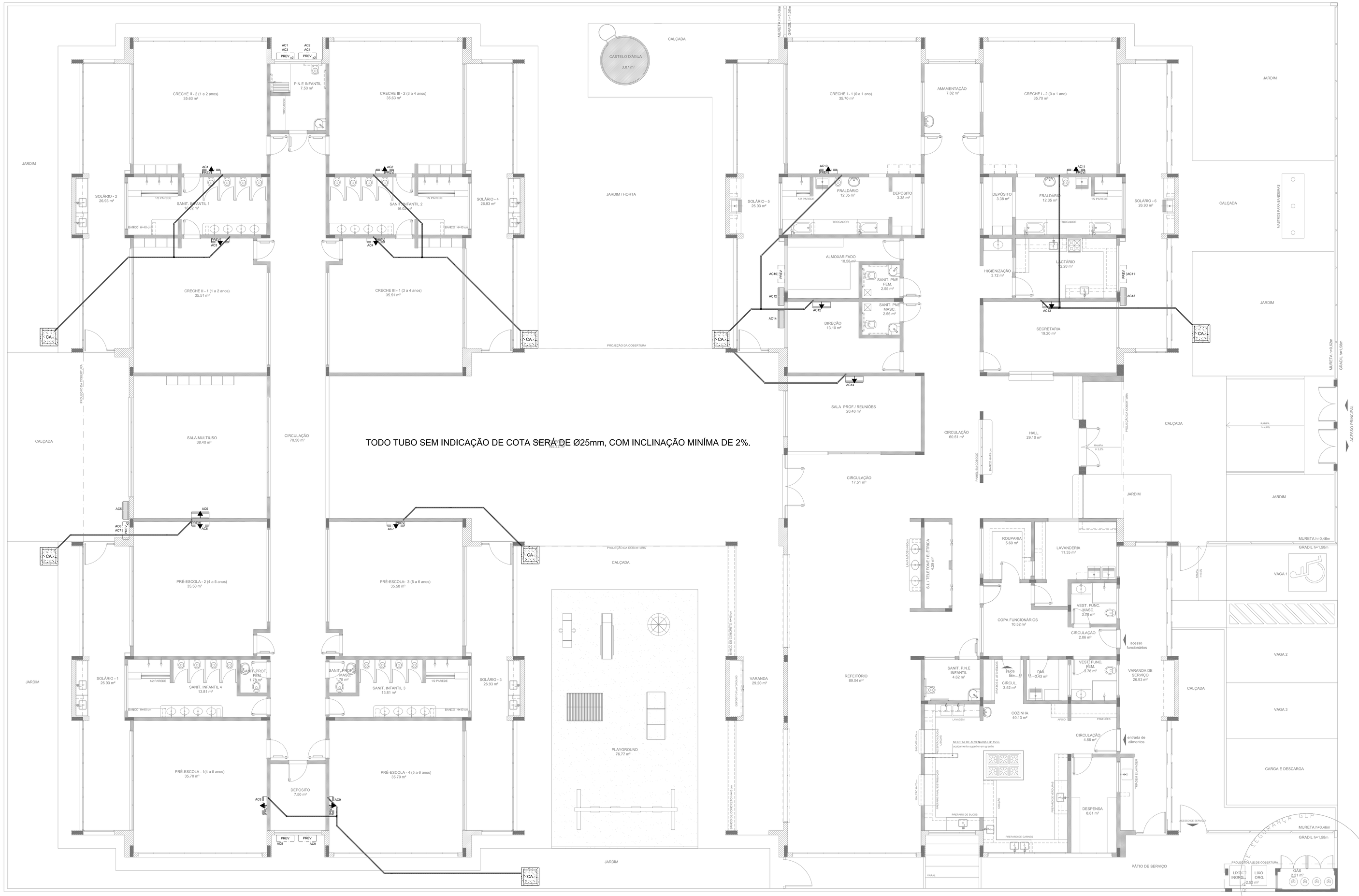



TODO TUBO SEM INDICAÇÃO DE COTA SERÁ DE Ø25mm, COM INCLINAÇÃO MINÍMA DE 2%.

1 PLANTA BAIXA
ESCALA 1/75

## QUADRO RESUMO

| MÁQUINA | QUADRO | BTU's | POTÊNCIA MAX |
|---|---|---|---|
| AC1–PREVISÃO | QD.3 | 30.000 | 3.600 W |
| AC2–PREVISÃO | QD.3 | 30.000 | 3.600 W |
| AC3–PREVISÃO | QD.3 | 30.000 | 3.600 W |
| AC4–PREVISÃO | QD.3 | 30.000 | 3.600 W |
| **AC5–MULTIUSO** | **QD.3** | **30.000** | **3.600 W** |
| AC6–PREVISÃO | QD.3 | 30.000 | 3.600 W |
| AC7–PREVISÃO | QD.3 | 30.000 | 3.600 W |
| AC8–PREVISÃO | QD.3 | 30.000 | 3.600 W |
| AC9–PREVISÃO | QD.3 | 30.000 | 3.600 W |
| AC10–PREVISÃO | QD.3 | 30.000 | 3.600 W |
| AC11–PREVISÃO | QD.3 | 30.000 | 3.600 W |
| **AC12–DIREÇÃO** | **QD.3** | **10.000** | **1.400 W** |
| **AC13–SECRET.** | **QD.3** | **10.000** | **1.400 W** |
| **AC14–S.PROFES.** | **QD.3** | **22.000** | **2.800 W** |

## LEGENDA

- CA — CAIXA DE AREIA E BRITA N.º 1
- DRENO DO AR CONDICIONADO
- JOELHO 45
- JOELHO 90– COLUNA
- UNIDADE EVAPORADORA
- UNIDADE CONDENSADORA
- PREVISÃO PARA UNIDADE EVAPORADORA
- PREVISÃO PARA UNIDADE CONDENSADORA
- TOMADA ALTA A 2,20M DO PISO

NOTAS:

- EXECUTAR ESTE PROJETO JUNTAMENTE COM O PROJETO ESTRUTURAL, ELÉTRICO E ÁGUAS PLUVIAIS;
- ANTES DA CONCRETAGEM PREVER PASSAGEM PARA AS TUBULAÇÕES DENTRO DOS LIMITES ESTABELECIDOS PELA NBR 6118:2014;
- ALTERAÇÕES NESTE PROJETO SOMENTE COM AUTORIZAÇÃO EXPRESSA DO FNDE.
- TODAS AS CAIXAS SÃO EXISTENTES NO PROJETO DE ÁGUAS PLUVIAIS;
- A TUBULAÇÃO DE DRENO DEVERÁ SER EMBUTIDA NO PISO DOS PAVIMENTOS;
- DEVERÁ SER UTILIZADO OS SEGUINTES MATERIAIS:
  - GÁS: TUBO DE COBRE;
  - ELÉTRICA: ELETRODUTO DE PVC E FIOS CONFORME PROJETO;
  - DRENO: TUBO DE PVC SOLDÁVEL DE 25 A 40MM.

REFERÊNCIAS:

- MEMORIAL DESCRITIVO E ESPECIFICAÇÕES TÉCNICAS;
- PLANILHA DE QUANTITATIVOS.

| N.º: | DATA: | DESCRIÇÃO: |
|---|---|---|
| 01 | JULHO/2016 | Correções de incompatibilidades;<br>Correções de carimbo. |

CONTROLE DE REVISÕES

FNDE Fundo Nacional de Desenvolvimento da Educação — Ministério da Educação — GOVERNO FEDERAL BRASIL PÁTRIA EDUCADORA

## PROJETO PADRÃO - FNDE

PROPRIETÁRIO: :

ENDEREÇO:

MUNICÍPIO – UF:

PROPRIETÁRIO

RESP. TÉCNICO — CREA

AUTOR DO PROJETO — CAU

DLFO — CREA

RA

OBSERVAÇÕES:

## PROGRAMA PROINFÂNCIA - PROJETO TIPO 1

### PROJETO DE INSTALAÇÕES

COORDENAÇÃO: CGEST - Coordenação Geral de Infraestrutura Educacional

LANÇAMENTO DA REDE DE DRENO DO AR CONDICIONADO
PLANTA BAIXA

ECL

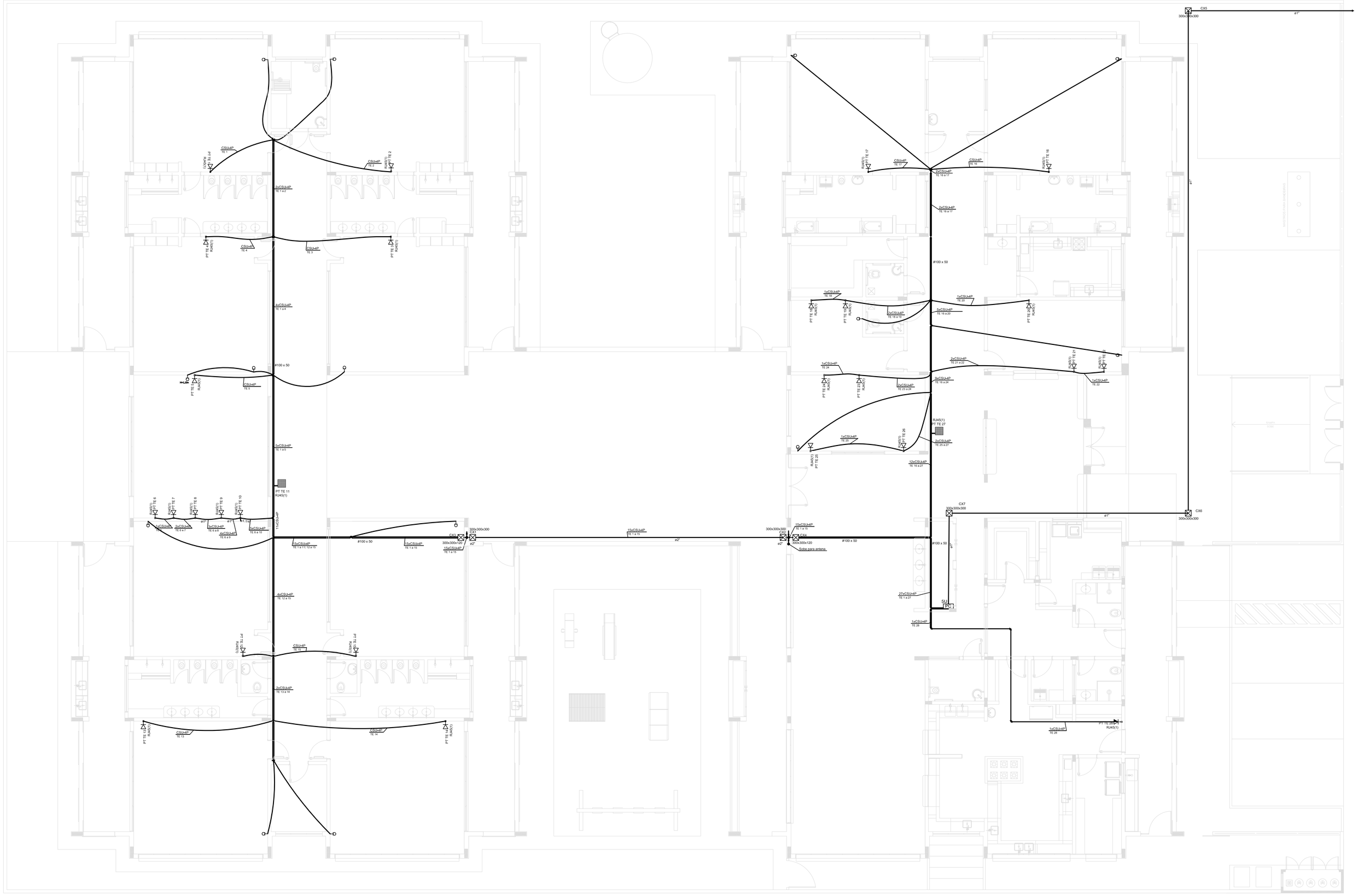
FORMATO: (1050x594)

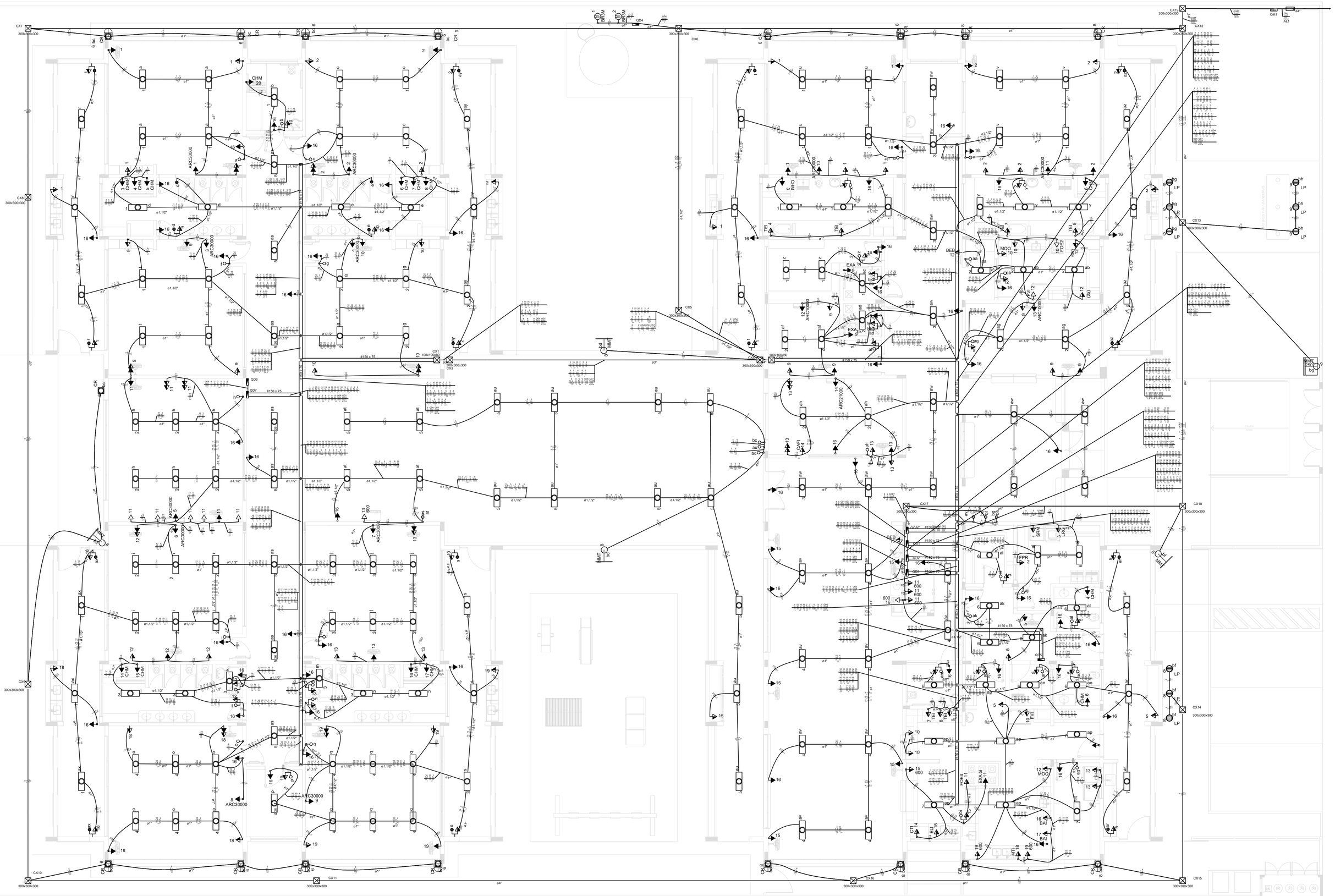
REVISÃO: R.00 R.01

ESCALA: 1/75

DATA EMISSÃO: JULHO/2016

PRANCHA: 01/01


CX5
300x300x300
CX7
300x300x300
CX8
300x300x300
Subir para antena
#100 x 50
#100 x 50
#100 x 50



1 PLANTA BAIXA
ESCALA 1/75

| Legenda | |
|---|---|
| | Interruptor 1 tecla simples - 1,10m do piso |
| | Interruptor 1 tecla simples c/ acion. exaustor - 1,10m do piso |
| | Interruptor 2 teclas simples - 1,10m do piso |
| | Interruptor 4 teclas simples - 1,10m do piso |
| | Interruptor 2 teclas (1 simples + 1 paralelo) - 1,10m do piso |
| | Interruptor 1 tecla paralelo - 1,10m do piso |
| | Interruptor 2 teclas paralelo - 1,10m do piso |
| | 1 tecla simples & 1 tomada - 1,10m do piso |
| | 2 teclas simples & 1 tomada - 1,10m do piso |
| | 1 tecla simples & 1 tecla paralelo & 1 tomada - 1,10m do piso |
| | 1 tecla paralelo & 1 tomada - 1,10m do piso |
| | 2 teclas paralelo & 1 tomada - 1,10m do piso |
| | 1 tecla simples c/ acion. exaustor & 1 tomada - 1,10m do piso |
| | Tomada baixa 2P+T a 0,30m do piso |
| | Tomada média 2P+T a 1,10m do piso |
| | Tomada alta 2P+T a 2,20m do piso |
| | Tomada no teto |
| | Caixa de medição embutir a 1,50m do piso |
| | Quadro de distribuição - embutir a 1,50m do piso |
| | Caixa de passagem de embutir no piso - pvc 100x100x80mm |
| 4"x4"x2" | Caixa de passagem de embutir no piso - alvenaria 400x400x500mm |
| | Caixa de passagem de sobrepor no teto - pvc 100x100x80mm |
| | Entrada de serviço aérea |
| | Ponto 3P+T a 0,30m do piso |
| | Luminária de teto - vide prancha de forro |
| | Arandela Externa - vide memorial |
| | Luminária de piso - vide memorial |
| | Luminária de piso 150W - vide memorial |
| | Luminária de piso 250W - vide memorial |

NOTAS:

- EXECUTAR ESTE PROJETO JUNTAMENTE COM O PROJETO ESTRUTURAL;

- ANTES DA CONCRETAGEM PREVER PASSAGEM PARA AS TUBULAÇÕES DENTRO DOS LIMITES ESTABELECIDOS PELA NBR 6118:2014;

- PARA POSICIONAMENTO DAS LUMINÁRIAS OBSERVAR LOCAÇÃO NA PLANTA DE FORRO;

- OS ELETRODUTOS QUE SEGUEM ATÉ O QUADRO DE ALIMENTAÇÃO GERAL DEVERÃO SER EM PVC RÍGIDO ROSCÁVEL;

-ALTERAÇÕES NESTE PROJETO SOMENTE COM AUTORIZAÇÃO EXPRESSA DO FNDE.

REFERÊNCIAS:

- MEMORIAL DESCRITIVO E ESPECIFICAÇÕES TÉCNICAS;

- PLANILHA DE QUANTITATIVOS.

FNDE Fundo Nacional de Desenvolvimento da Educação — Ministério da Educação — GOVERNO FEDERAL BRASIL PÁTRIA EDUCADORA

PROJETO PADRÃO - FNDE

PROPRIETÁRIO: :

ENDEREÇO:

MUNICÍPIO – UF:

PROPRIETÁRIO

RESP. TÉCNICO — CREA

AUTOR DO PROJETO — CAU

DLFO | CREA | RA

OBSERVAÇÕES:

PROGRAMA PROINFÂNCIA - PROJETO TIPO 1

PROJETO DE INSTALAÇÕES

| COORDENAÇÃO | | | |
|---|---|---|---|
| CGEST - Coordenação Geral de Infraestrutura Educacional | DISTRIBUIÇÃO DA REDE ELÉTRICA 110V<br>ILUMINAÇÃO E TOMADAS<br>PLANTA BAIXA | | ELE |
| FORMATO: A0_(1189X841) | REVISÃO: R.00 R.01 | ESCALA: 1/75 | PRANCHA: 01/02 |
| | | DATA EMISSÃO: JULHO/2016 | |

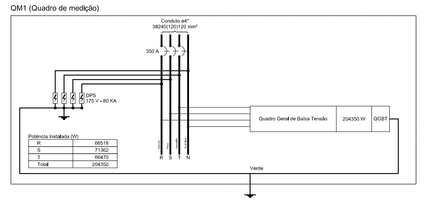
### Quadro de Cargas (QM1)

| Circuito | Descrição | Esquema | Método de Inst. | V (V) | Pot. Inst. (VA) | Fases | Pot. Inst. (W) | Pot.+5 (W) | Pot.+10 (W) | FCT | FCA | Iz (A) | Seção (mm²) | fx | Dtd (m) | dV parc (%) | dV total (%) | Status |
|---|---|---|---|---|---|---|---|---|---|---|---|---|---|---|---|---|---|---|
| QGBT | Quadro Geral de Baixa Tensão | 3F+N+T | B1 | 220 / 127 V | 23300 | | 23300 | 24465 | 25630 | 1,00 | 1,00 | 105 | 35 | 3 | 40 | 0,52 | 0,52 | Dimensionado |
| TOTAL | | | | | 23300 | | 23300 | 24465 | 25630 | | | | | | | | | |

### Quadro de Demanda (QM1)

| Tipo de carga | Potência Instalada (kVA) | Fator de demanda (%) | Demanda (kVA) |
|---|---|---|---|
| Iluminação e TUG's (Escritos e semelhantes) | 23,30 | 100 | 23,30 |
| | 166,00 | 100 | 166,00 |
| | | TOTAL | 189,30 |

QM1 (Quadro de medição)



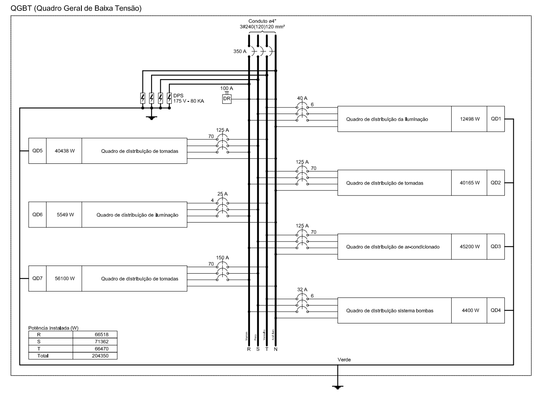

### Quadro de Cargas (QGBT)

| Circuito | Descrição | Esquema | Método de Inst. | V (V) | Pot. Inst. (VA) | Fases | Pot. Inst. (W) | Pot.+5 (W) | Pot.+10 (W) | FCT | FCA | Iz (A) | Seção (mm²) | fx | Dtd (m) | dV parc (%) | dV total (%) | Status |
|---|---|---|---|---|---|---|---|---|---|---|---|---|---|---|---|---|---|---|
| QG1 | Quadro de distribuição da iluminação | 3F+N+T | B1 | 220 / 127 V | 13320 | | 13320 | 13986 | 14652 | 1,00 | 1,00 | 60,6 | 25 | 4 | 40,0 | 0,52 | 0,52 | Dimensionado |
| QG2 | Quadro de distribuição de tomadas | 3F+N+T | B1 | 220 / 127 V | 40100 | | 40100 | 42105 | 44110 | 1,00 | 1,00 | 181,8 | 70 | 4 | 40,0 | 0,72 | 1,23 | Dimensionado |
| QG3 | Quadro de distribuição de ares-condicionados | 3F+N+T | B1 | 220 / 127 V | 45200 | | 45200 | 47460 | 49720 | 1,00 | 1,00 | 205,0 | 95 | 4 | 40,0 | 0,82 | 1,34 | Dimensionado |
| QG4 | Quadro de distribuição sistema bombas | 3F+N+T | B1 | 220 / 127 V | 4763 | | 4400 | 4620 | 4840 | 1,00 | 1,00 | 20,8 | 4 | 4 | 40,0 | 0,52 | 0,52 | Ok |
| QG5 | Quadro de distribuição de iluminação | 3F+N+T | B1 | 220 / 127 V | 5540 | | 5540 | 5817 | 6094 | 1,00 | 1,00 | 25,2 | 4 | 4 | 40,0 | 0,52 | 0,52 | Ok |
| QG6 | Quadro de distribuição de iluminação | 3F+N | B1 | 220 / 127 V | 1760 | | 1760 | 1848 | 1936 | 1,00 | 1,00 | 8,0 | 2,5 | 4 | 40,0 | 0,52 | 0,52 | Ok |
| QG7 | Quadro de distribuição de tomadas | 3F+N+T | B1 | 220 / 127 V | 10700 | | 10100 | 10605 | 11110 | 1,00 | 1,00 | 47,0 | 16 | 4 | 40,0 | 0,52 | 0,52 | Ok |
| TOTAL | | | | | 120947 | | 120420 | 126441 | 132462 | | | | | | | | | |

### Quadro de Demanda (QGBT)

| Tipo de carga | Potência Instalada (kVA) | Fator de demanda (%) | Demanda (kVA) |
|---|---|---|---|
| Iluminação e TUG's (Escritos e semelhantes) | 13,32 | 100 | 13,32 |
| | 106,80 | 100 | 106,80 |
| | | TOTAL | 120,12 |

QGBT (Quadro Geral de Baixa Tensão)




### Quadro de Cargas (QD1) - BLOCO A: Creche I, administrativo, refeitório, cozinha

| Circuito | Descrição | Esquema | Método de Inst. | V (V) | Tomadas (VA) 100 | 200 | 300 | 600 | 1000 | Pot. Inst. (W) | Fases | Pot.+5 (W) | Pot.+10 (W) | FCT | FCA | Iz (A) | Seção (mm²) | fx | Dtd (m) | dV parc (%) | dV total (%) | Status |
|---|---|---|---|---|---|---|---|---|---|---|---|---|---|---|---|---|---|---|---|---|---|---|
| 1 | Iluminação | F+N | B1 | 127 V | | | | | | 1190 | F | 1249 | 1309 | 1,00 | 1,00 | 9,4 | 2,5 | 1 | 17,0 | 1,45 | 1,45 | Ok |
| 2 | | | | | | | 1 | | | 300 | F | 315 | 330 | 1,00 | 1,00 | 2,4 | 2,5 | 1 | 17,0 | 0,37 | 1,82 | Ok |
| 3 | | | | | | | 1 | | | 300 | F | 315 | 330 | 1,00 | 1,00 | 2,4 | 2,5 | 1 | 17,0 | 0,37 | 1,82 | Ok |
| 4 | | | | | | | 1 | | | 300 | F | 315 | 330 | 1,00 | 1,00 | 2,4 | 2,5 | 1 | 17,0 | 0,37 | 1,82 | Ok |
| 5 | | | | | | | 1 | | | 300 | F | 315 | 330 | 1,00 | 1,00 | 2,4 | 2,5 | 1 | 17,0 | 0,37 | 1,82 | Ok |
| 6 | | | | | | | 1 | | | 300 | F | 315 | 330 | 1,00 | 1,00 | 2,4 | 2,5 | 1 | 17,0 | 0,37 | 1,82 | Ok |
| 7 | | | | | | | 1 | | | 300 | F | 315 | 330 | 1,00 | 1,00 | 2,4 | 2,5 | 1 | 17,0 | 0,37 | 1,82 | Ok |
| 8 | | | | | | | 1 | | | 300 | F | 315 | 330 | 1,00 | 1,00 | 2,4 | 2,5 | 1 | 17,0 | 0,37 | 1,82 | Ok |
| 9 | Iluminação | F+N | B1 | 127 V | | | 1 | | | 344 | F | 361 | 378 | 1,00 | 1,00 | 2,7 | 2,5 | 1 | 17,0 | 0,42 | 1,87 | Ok |
| 10 | | | | | | | 1 | | | 344 | F | 361 | 378 | 1,00 | 1,00 | 2,7 | 2,5 | 1 | 17,0 | 0,42 | 1,87 | Ok |
| 11 | | | | | | | 1 | | | 344 | F | 361 | 378 | 1,00 | 1,00 | 2,7 | 2,5 | 1 | 17,0 | 0,42 | 1,87 | Ok |
| 12 | | | | | | | 1 | | | 344 | F | 361 | 378 | 1,00 | 1,00 | 2,7 | 2,5 | 1 | 17,0 | 0,42 | 1,87 | Ok |
| 13 | | | | | | | 1 | | | 344 | F | 361 | 378 | 1,00 | 1,00 | 2,7 | 2,5 | 1 | 17,0 | 0,42 | 1,87 | Ok |
| 14 | | | | | | | 1 | | | 344 | F | 361 | 378 | 1,00 | 1,00 | 2,7 | 2,5 | 1 | 17,0 | 0,42 | 1,87 | Ok |
| 15 | | | | | | | 1 | | | 344 | F | 361 | 378 | 1,00 | 1,00 | 2,7 | 2,5 | 1 | 17,0 | 0,42 | 1,87 | Ok |
| 16 | | | | | | | 1 | | | 344 | F | 361 | 378 | 1,00 | 1,00 | 2,7 | 2,5 | 1 | 17,0 | 0,42 | 1,87 | Ok |
| 17 | | | | | | | 1 | | | 344 | F | 361 | 378 | 1,00 | 1,00 | 2,7 | 2,5 | 1 | 17,0 | 0,42 | 1,87 | Ok |
| 18 | | | | | | | 1 | | | 344 | F | 361 | 378 | 1,00 | 1,00 | 2,7 | 2,5 | 1 | 17,0 | 0,42 | 1,87 | Ok |
| 19 | | | | | | | 1 | | | 344 | F | 361 | 378 | 1,00 | 1,00 | 2,7 | 2,5 | 1 | 17,0 | 0,42 | 1,87 | Ok |
| 20 | | | | | | | 1 | | | 344 | F | 361 | 378 | 1,00 | 1,00 | 2,7 | 2,5 | 1 | 17,0 | 0,42 | 1,87 | Ok |
| 21 | | | | | | | 1 | | | 344 | F | 361 | 378 | 1,00 | 1,00 | 2,7 | 2,5 | 1 | 17,0 | 0,42 | 1,87 | Ok |
| 22 | | | | | | | 1 | | | 344 | F | 361 | 378 | 1,00 | 1,00 | 2,7 | 2,5 | 1 | 17,0 | 0,42 | 1,87 | Ok |
| 23 | | | | | | | 1 | | | 344 | F | 361 | 378 | 1,00 | 1,00 | 2,7 | 2,5 | 1 | 17,0 | 0,42 | 1,87 | Ok |
| 24 | | | | | | | 1 | | | 344 | F | 361 | 378 | 1,00 | 1,00 | 2,7 | 2,5 | 1 | 17,0 | 0,42 | 1,87 | Ok |
| 25 | | | | | | | 1 | | | 344 | F | 361 | 378 | 1,00 | 1,00 | 2,7 | 2,5 | 1 | 17,0 | 0,42 | 1,87 | Ok |
| 26 | | | | | | | 1 | | | 344 | F | 361 | 378 | 1,00 | 1,00 | 2,7 | 2,5 | 1 | 17,0 | 0,42 | 1,87 | Ok |
| 27 | | | | | | | 1 | | | 344 | F | 361 | 378 | 1,00 | 1,00 | 2,7 | 2,5 | 1 | 17,0 | 0,42 | 1,87 | Ok |
| 28 | | | | | | | 1 | | | 344 | F | 361 | 378 | 1,00 | 1,00 | 2,7 | 2,5 | 1 | 17,0 | 0,42 | 1,87 | Ok |
| 29 | | | | | | | 1 | | | 344 | F | 361 | 378 | 1,00 | 1,00 | 2,7 | 2,5 | 1 | 17,0 | 0,42 | 1,87 | Ok |
| 30 | | | | | | | 1 | | | 344 | F | 361 | 378 | 1,00 | 1,00 | 2,7 | 2,5 | 1 | 17,0 | 0,42 | 1,87 | Ok |
| 31 | | | | | | | 1 | | | 344 | F | 361 | 378 | 1,00 | 1,00 | 2,7 | 2,5 | 1 | 17,0 | 0,42 | 1,87 | Ok |
| 32 | | | | | | | 1 | | | 344 | F | 361 | 378 | 1,00 | 1,00 | 2,7 | 2,5 | 1 | 17,0 | 0,42 | 1,87 | Ok |
| 33 | | | | | | | 1 | | | 344 | F | 361 | 378 | 1,00 | 1,00 | 2,7 | 2,5 | 1 | 17,0 | 0,42 | 1,87 | Ok |
| 34 | | | | | | | 1 | | | 344 | F | 361 | 378 | 1,00 | 1,00 | 2,7 | 2,5 | 1 | 17,0 | 0,42 | 1,87 | Ok |
| 35 | | | | | | | 1 | | | 344 | F | 361 | 378 | 1,00 | 1,00 | 2,7 | 2,5 | 1 | 17,0 | 0,42 | 1,87 | Ok |
| 36 | | | | | | | 1 | | | 344 | F | 361 | 378 | 1,00 | 1,00 | 2,7 | 2,5 | 1 | 17,0 | 0,42 | 1,87 | Ok |
| 37 | | | | | | | 1 | | | 344 | F | 361 | 378 | 1,00 | 1,00 | 2,7 | 2,5 | 1 | 17,0 | 0,42 | 1,87 | Ok |
| 38 | | | | | | | 1 | | | 344 | F | 361 | 378 | 1,00 | 1,00 | 2,7 | 2,5 | 1 | 17,0 | 0,42 | 1,87 | Ok |
| 39 | | | | | | | 1 | | | 344 | F | 361 | 378 | 1,00 | 1,00 | 2,7 | 2,5 | 1 | 17,0 | 0,42 | 1,87 | Ok |
| 40 | | | | | | | 1 | | | 344 | F | 361 | 378 | 1,00 | 1,00 | 2,7 | 2,5 | 1 | 17,0 | 0,42 | 1,87 | Ok |
| 41 | | | | | | | 1 | | | 344 | F | 361 | 378 | 1,00 | 1,00 | 2,7 | 2,5 | 1 | 17,0 | 0,42 | 1,87 | Ok |
| 42 | | | | | | | 1 | | | 344 | F | 361 | 378 | 1,00 | 1,00 | 2,7 | 2,5 | 1 | 17,0 | 0,42 | 1,87 | Ok |
| 43 | | | | | | | 1 | | | 344 | F | 361 | 378 | 1,00 | 1,00 | 2,7 | 2,5 | 1 | 17,0 | 0,42 | 1,87 | Ok |
| 44 | | | | | | | 1 | | | 344 | F | 361 | 378 | 1,00 | 1,00 | 2,7 | 2,5 | 1 | 17,0 | 0,42 | 1,87 | Ok |
| 45 | | | | | | | 1 | | | 344 | F | 361 | 378 | 1,00 | 1,00 | 2,7 | 2,5 | 1 | 17,0 | 0,42 | 1,87 | Ok |
| 46 | | | | | | | 1 | | | 344 | F | 361 | 378 | 1,00 | 1,00 | 2,7 | 2,5 | 1 | 17,0 | 0,42 | 1,87 | Ok |
| 47 | | | | | | | 1 | | | 344 | F | 361 | 378 | 1,00 | 1,00 | 2,7 | 2,5 | 1 | 17,0 | 0,42 | 1,87 | Ok |
| 48 | | | | | | | 1 | | | 344 | F | 361 | 378 | 1,00 | 1,00 | 2,7 | 2,5 | 1 | 17,0 | 0,42 | 1,87 | Ok |
| 49 | | | | | | | 1 | | | 344 | F | 361 | 378 | 1,00 | 1,00 | 2,7 | 2,5 | 1 | 17,0 | 0,42 | 1,87 | Ok |
| 50 | | | | | | | 1 | | | 344 | F | 361 | 378 | 1,00 | 1,00 | 2,7 | 2,5 | 1 | 17,0 | 0,42 | 1,87 | Ok |
| 51 | | | | | | | 1 | | | 344 | F | 361 | 378 | 1,00 | 1,00 | 2,7 | 2,5 | 1 | 17,0 | 0,42 | 1,87 | Ok |
| 52 | | | | | | | 1 | | | 344 | F | 361 | 378 | 1,00 | 1,00 | 2,7 | 2,5 | 1 | 17,0 | 0,42 | 1,87 | Ok |
| 53 | | | | | | | 1 | | | 344 | F | 361 | 378 | 1,00 | 1,00 | 2,7 | 2,5 | 1 | 17,0 | 0,42 | 1,87 | Ok |
| 54 | | | | | | | 1 | | | 344 | F | 361 | 378 | 1,00 | 1,00 | 2,7 | 2,5 | 1 | 17,0 | 0,42 | 1,87 | Ok |
| 55 | | | | | | | 1 | | | 344 | F | 361 | 378 | 1,00 | 1,00 | 2,7 | 2,5 | 1 | 17,0 | 0,42 | 1,87 | Ok |
| 56 | | | | | | | 1 | | | 344 | F | 361 | 378 | 1,00 | 1,00 | 2,7 | 2,5 | 1 | 17,0 | 0,42 | 1,87 | Ok |
| 57 | | | | | | | 1 | | | 344 | F | 361 | 378 | 1,00 | 1,00 | 2,7 | 2,5 | 1 | 17,0 | 0,42 | 1,87 | Ok |
| 58 | | | | | | | 1 | | | 344 | F | 361 | 378 | 1,00 | 1,00 | 2,7 | 2,5 | 1 | 17,0 | 0,42 | 1,87 | Ok |
| 59 | | | | | | | 1 | | | 344 | F | 361 | 378 | 1,00 | 1,00 | 2,7 | 2,5 | 1 | 17,0 | 0,42 | 1,87 | Ok |
| 60 | | | | | | | 1 | | | 344 | F | 361 | 378 | 1,00 | 1,00 | 2,7 | 2,5 | 1 | 17,0 | 0,42 | 1,87 | Ok |
| 61 | | | | | | | 1 | | | 344 | F | 361 | 378 | 1,00 | 1,00 | 2,7 | 2,5 | 1 | 17,0 | 0,42 | 1,87 | Ok |
| 62 | | | | | | | 1 | | | 344 | F | 361 | 378 | 1,00 | 1,00 | 2,7 | 2,5 | 1 | 17,0 | 0,42 | 1,87 | Ok |
| 63 | | | | | | | 1 | | | 344 | F | 361 | 378 | 1,00 | 1,00 | 2,7 | 2,5 | 1 | 17,0 | 0,42 | 1,87 | Ok |
| 64 | | | | | | | 1 | | | 344 | F | 361 | 378 | 1,00 | 1,00 | 2,7 | 2,5 | 1 | 17,0 | 0,42 | 1,87 | Ok |
| 65 | | | | | | | 1 | | | 344 | F | 361 | 378 | 1,00 | 1,00 | 2,7 | 2,5 | 1 | 17,0 | 0,42 | 1,87 | Ok |
| 66 | | | | | | | 1 | | | 344 | F | 361 | 378 | 1,00 | 1,00 | 2,7 | 2,5 | 1 | 17,0 | 0,42 | 1,87 | Ok |
| 67 | | | | | | | 1 | | | 344 | F | 361 | 378 | 1,00 | 1,00 | 2,7 | 2,5 | 1 | 17,0 | 0,42 | 1,87 | Ok |
| 68 | | | | | | | 1 | | | 344 | F | 361 | 378 | 1,00 | 1,00 | 2,7 | 2,5 | 1 | 17,0 | 0,42 | 1,87 | Ok |
| 69 | | | | | | | 1 | | | 344 | F | 361 | 378 | 1,00 | 1,00 | 2,7 | 2,5 | 1 | 17,0 | 0,42 | 1,87 | Ok |
| 70 | | | | | | | 1 | | | 344 | F | 361 | 378 | 1,00 | 1,00 | 2,7 | 2,5 | 1 | 17,0 | 0,42 | 1,87 | Ok |
| 71 | | | | | | | 1 | | | 344 | F | 361 | 378 | 1,00 | 1,00 | 2,7 | 2,5 | 1 | 17,0 | 0,42 | 1,87 | Ok |
| 72 | | | | | | | 1 | | | 344 | F | 361 | 378 | 1,00 | 1,00 | 2,7 | 2,5 | 1 | 17,0 | 0,42 | 1,87 | Ok |
| 73 | | | | | | | 1 | | | 344 | F | 361 | 378 | 1,00 | 1,00 | 2,7 | 2,5 | 1 | 17,0 | 0,42 | 1,87 | Ok |
| 74 | | | | | | | 1 | | | 344 | F | 361 | 378 | 1,00 | 1,00 | 2,7 | 2,5 | 1 | 17,0 | 0,42 | 1,87 | Ok |
| 75 | | | | | | | 1 | | | 344 | F | 361 | 378 | 1,00 | 1,00 | 2,7 | 2,5 | 1 | 17,0 | 0,42 | 1,87 | Ok |
| 76 | | | | | | | 1 | | | 344 | F | 361 | 378 | 1,00 | 1,00 | 2,7 | 2,5 | 1 | 17,0 | 0,42 | 1,87 | Ok |
| 77 | | | | | | | 1 | | | 344 | F | 361 | 378 | 1,00 | 1,00 | 2,7 | 2,5 | 1 | 17,0 | 0,42 | 1,87 | Ok |
| 78 | | | | | | | 1 | | | 344 | F | 361 | 378 | 1,00 | 1,00 | 2,7 | 2,5 | 1 | 17,0 | 0,42 | 1,87 | Ok |
| 79 | | | | | | | 1 | | | 344 | F | 361 | 378 | 1,00 | 1,00 | 2,7 | 2,5 | 1 | 17,0 | 0,42 | 1,87 | Ok |
| 80 | | | | | | | 1 | | | 344 | F | 361 | 378 | 1,00 | 1,00 | 2,7 | 2,5 | 1 | 17,0 | 0,42 | 1,87 | Ok |
| 81 | | | | | | | 1 | | | 344 | F | 361 | 378 | 1,00 | 1,00 | 2,7 | 2,5 | 1 | 17,0 | 0,42 | 1,87 | Ok |
| 82 | | | | | | | 1 | | | 344 | F | 361 | 378 | 1,00 | 1,00 | 2,7 | 2,5 | 1 | 17,0 | 0,42 | 1,87 | Ok |
| 83 | | | | | | | 1 | | | 344 | F | 361 | 378 | 1,00 | 1,00 | 2,7 | 2,5 | 1 | 17,0 | 0,42 | 1,87 | Ok |
| 84 | | | | | | | 1 | | | 344 | F | 361 | 378 | 1,00 | 1,00 | 2,7 | 2,5 | 1 | 17,0 | 0,42 | 1,87 | Ok |
| 85 | | | | | | | 1 | | | 344 | F | 361 | 378 | 1,00 | 1,00 | 2,7 | 2,5 | 1 | 17,0 | 0,42 | 1,87 | Ok |
| 86 | | | | | | | 1 | | | 344 | F | 361 | 378 | 1,00 | 1,00 | 2,7 | 2,5 | 1 | 17,0 | 0,42 | 1,87 | Ok |
| 87 | | | | | | | 1 | | | 344 | F | 361 | 378 | 1,00 | 1,00 | 2,7 | 2,5 | 1 | 17,0 | 0,42 | 1,87 | Ok |
| 88 | | | | | | | 1 | | | 344 | F | 361 | 378 | 1,00 | 1,00 | 2,7 | 2,5 | 1 | 17,0 | 0,42 | 1,87 | Ok |
| 89 | | | | | | | 1 | | | 344 | F | 361 | 378 | 1,00 | 1,00 | 2,7 | 2,5 | 1 | 17,0 | 0,42 | 1,87 | Ok |
| 90 | | | | | | | 1 | | | 344 | F | 361 | 378 | 1,00 | 1,00 | 2,7 | 2,5 | 1 | 17,0 | 0,42 | 1,87 | Ok |
| 91 | | | | | | | 1 | | | 344 | F | 361 | 378 | 1,00 | 1,00 | 2,7 | 2,5 | 1 | 17,0 | 0,42 | 1,87 | Ok |
| 92 | | | | | | | 1 | | | 344 | F | 361 | 378 | 1,00 | 1,00 | 2,7 | 2,5 | 1 | 17,0 | 0,42 | 1,87 | Ok |
| 93 | | | | | | | 1 | | | 344 | F | 361 | 378 | 1,00 | 1,00 | 2,7 | 2,5 | 1 | 17,0 | 0,42 | 1,87 | Ok |
| 94 | | | | | | | 1 | | | 344 | F | 361 | 378 | 1,00 | 1,00 | 2,7 | 2,5 | 1 | 17,0 | 0,42 | 1,87 | Ok |
| 95 | | | | | | | 1 | | | 344 | F | 361 | 378 | 1,00 | 1,00 | 2,7 | 2,5 | 1 | 17,0 | 0,42 | 1,87 | Ok |
| 96 | | | | | | | 1 | | | 344 | F | 361 | 378 | 1,00 | 1,00 | 2,7 | 2,5 | 1 | 17,0 | 0,42 | 1,87 | Ok |
| 97 | | | | | | | 1 | | | 344 | F | 361 | 378 | 1,00 | 1,00 | 2,7 | 2,5 | 1 | 17,0 | 0,42 | 1,87 | Ok |
| 98 | | | | | | | 1 | | | 344 | F | 361 | 378 | 1,00 | 1,00 | 2,7 | 2,5 | 1 | 17,0 | 0,42 | 1,87 | Ok |
| 99 | | | | | | | 1 | | | 344 | F | 361 | 378 | 1,00 | 1,00 | 2,7 | 2,5 | 1 | 17,0 | 0,42 | 1,87 | Ok |
| 100 | | | | | | | 1 | | | 344 | F | 361 | 378 | 1,00 | 1,00 | 2,7 | 2,5 | 1 | 17,0 | 0,42 | 1,87 | Ok |
| 101 | | | | | | | 1 | | | 344 | F | 361 | 378 | 1,00 | 1,00 | 2,7 | 2,5 | 1 | 17,0 | 0,42 | 1,87 | Ok |
| 102 | | | | | | | 1 | | | 344 | F | 361 | 378 | 1,00 | 1,00 | 2,7 | 2,5 | 1 | 17,0 | 0,42 | 1,87 | Ok |
| 103 | | | | | | | 1 | | | 344 | F | 361 | 378 | 1,00 | 1,00 | 2,7 | 2,5 | 1 | 17,0 | 0,42 | 1,87 | Ok |
| 104 | | | | | | | 1 | | | 344 | F | 361 | 378 | 1,00 | 1,00 | 2,7 | 2,5 | 1 | 17,0 | 0,42 | 1,87 | Ok |
| 105 | | | | | | | 1 | | | 344 | F | 361 | 378 | 1,00 | 1,00 | 2,7 | 2,5 | 1 | 17,0 | 0,42 | 1,87 | Ok |
| 106 | | | | | | | 1 | | | 344 | F | 361 | 378 | 1,00 | 1,00 | 2,7 | 2,5 | 1 | 17,0 | 0,42 | 1,87 | Ok |
| 107 | | | | | | | 1 | | | 344 | F | 361 | 378 | 1,00 | 1,00 | 2,7 | 2,5 | 1 | 17,0 | 0,42 | 1,87 | Ok |
| 108 | | | | | | | 1 | | | 344 | F | 361 | 378 | 1,00 | 1,00 | 2,7 | 2,5 | 1 | 17,0 | 0,42 | 1,87 | Ok |
| 109 | | | | | | | 1 | | | 344 | F | 361 | 378 | 1,00 | 1,00 | 2,7 | 2,5 | 1 | 17,0 | 0,42 | 1,87 | Ok |
| 110 | | | | | | | 1 | | | 344 | F | 361 | 378 | 1,00 | 1,00 | 2,7 | 2,5 | 1 | 17,0 | 0,42 | 1,87 | Ok |
| 111 | | | | | | | 1 | | | 344 | F | 361 | 378 | 1,00 | 1,00 | 2,7 | 2,5 | 1 | 17,0 | 0,42 | 1,87 | Ok |
| 112 | | | | | | | 1 | | | 344 | F | 361 | 378 | 1,00 | 1,00 | 2,7 | 2,5 | 1 | 17,0 | 0,42 | 1,87 | Ok |
| 113 | | | | | | | 1 | | | 344 | F | 361 | 378 | 1,00 | 1,00 | 2,7 | 2,5 | 1 | 17,0 | 0,42 | 1,87 | Ok |
| 114 | | | | | | | 1 | | | 344 | F | 361 | 378 | 1,00 | 1,00 | 2,7 | 2,5 | 1 | 17,0 | 0,42 | 1,87 | Ok |
| 115 | | | | | | | 1 | | | 344 | F | 361 | 378 | 1,00 | 1,00 | 2,7 | 2,5 | 1 | 17,0 | 0,42 | 1,87 | Ok |
| 116 | | | | | | | 1 | | | 344 | F | 361 | 378 | 1,00 | 1,00 | 2,7 | 2,5 | 1 | 17,0 | 0,42 | 1,87 | Ok |
| 117 | | | | | | | 1 | | | 344 | F | 361 | 378 | 1,00 | 1,00 | 2,7 | 2,5 | 1 | 17,0 | 0,42 | 1,87 | Ok |
| 118 | | | | | | | 1 | | | 344 | F | 361 | 378 | 1,00 | 1,00 | 2,7 | 2,5 | 1 | 17,0 | 0,42 | 1,87 | Ok |
| 119 | | | | | | | 1 | | | 344 | F | 361 | 378 | 1,00 | 1,00 | 2,7 | 2,5 | 1 | 17,0 | 0,42 | 1,87 | Ok |
| 120 | | | | | | | 1 | | | 344 | F | 361 | 378 | 1,00 | 1,00 | 2,7 | 2,5 | 1 | 17,0 | 0,42 | 1,87 | Ok |
| 121 | | | | | | | 1 | | | 344 | F | 361 | 378 | 1,00 | 1,00 | 2,7 | 2,5 | 1 | 17,0 | 0,42 | 1,87 | Ok |
| 122 | | | | | | | 1 | | | 344 | F | 361 | 378 | 1,00 | 1,00 | 2,7 | 2,5 | 1 | 17,0 | 0,42 | 1,87 | Ok |
| 123 | | | | | | | 1 | | | 344 | F | 361 | 378 | 1,00 | 1,00 | 2,7 | 2,5 | 1 | 17,0 | 0,42 | 1,87 | Ok |
| 124 | | | | | | | 1 | | | 344 | F | 361 | 378 | 1,00 | 1,00 | 2,7 | 2,5 | 1 | 17,0 | 0,42 | 1,87 | Ok |
| 125 | | | | | | | 1 | | | 344 | F | 361 | 378 | 1,00 | 1,00 | 2,7 | 2,5 | 1 | 17,0 | 0,42 | 1,87 | Ok |
| 126 | | | | | | | 1 | | | 344 | F | 361 | 378 | 1,00 | 1,00 | 2,7 | 2,5 | 1 | 17,0 | 0,42 | 1,87 | Ok |
| 127 | | | | | | | 1 | | | 344 | F | 361 | 378 | 1,00 | 1,00 | 2,7 | 2,5 | 1 | 17,0 | 0,42 | 1,87 | Ok |
| 128 | | | | | | | 1 | | | 344 | F | 361 | 378 | 1,00 | 1,00 | 2,7 | 2,5 | 1 | 17,0 | 0,42 | 1,87 | Ok |
| 129 | | | | | | | 1 | | | 344 | F | 361 | 378 | 1,00 | 1,00 | 2,7 | 2,5 | 1 | 17,0 | 0,42 | 1,87 | Ok |
| 130 | | | | | | | 1 | | | 344 | F | 361 | 378 | 1,00 | 1,00 | 2,7 | 2,5 | 1 | 17,0 | 0,42 | 1,87 | Ok |
| 131 | | | | | | | 1 | | | 344 | F | 361 | 378 | 1,00 | 1,00 | 2,7 | 2,5 | 1 | 17,0 | 0,42 | 1,87 | Ok |
| 132 | | | | | | | 1 | | | 344 | F | 361 | 378 | 1,00 | 1,00 | 2,7 | 2,5 | 1 | 17,0 | 0,42 | 1,87 | Ok |
| 133 | | | | | | | 1 | | | 344 | F | 361 | 378 | 1,00 | 1,00 | 2,7 | 2,5 | 1 | 17,0 | 0,42 | 1,87 | Ok |
| 134 | | | | | | | 1 | | | 344 | F | 361 | 378 | 1,00 | 1,00 | 2,7 | 2,5 | 1 | 17,0 | 0,42 | 1,87 | Ok |
| 135 | | | | | | | 1 | | | 344 | F | 361 | 378 | 1,00 | 1,00 | 2,7 | 2,5 | 1 | 17,0 | 0,42 | 1,87 | Ok |
| 136 | | | | | | | 1 | | | 344 | F | 361 | 378 | 1,00 | 1,00 | 2,7 | 2,5 | 1 | 17,0 | 0,42 | 1,87 | Ok |
| 137 | | | | | | | 1 | | | 344 | F | 361 | 378 | 1,00 | 1,00 | 2,7 | 2,5 | 1 | 17,0 | 0,42 | 1,87 | Ok |
| 138 | | | | | | | 1 | | | 344 | F | 361 | 378 | 1,00 | 1,00 | 2,7 | 2,5 | 1 | 17,0 | 0,42 | 1,87 | Ok |
| 139 | | | | | | | 1 | | | 344 | F | 361 | 378 | 1,00 | 1,00 | 2,7 | 2,5 | 1 | 17,0 | 0,42 | 1,87 | Ok |
| 140 | | | | | | | 1 | | | 344 | F | 361 | 378 | 1,00 | 1,00 | 2,7 | 2,5 | 1 | 17,0 | 0,42 | 1,87 | Ok |
| 141 | | | | | | | 1 | | | 344 | F | 361 | 378 | 1,00 | 1,00 | 2,7 | 2,5 | 1 | 17,0 | 0,42 | 1,87 | Ok |
| 142 | | | | | | | 1 | | | 344 | F | 361 | 378 | 1,00 | 1,00 | 2,7 | 2,5 | 1 | 17,0 | 0,42 | 1,87 | Ok |
| 143 | | | | | | | 1 | | | 344 | F | 361 | 378 | 1,00 | 1,00 | 2,7 | 2,5 | 1 | 17,0 | 0,42 | 1,87 | Ok |
| 144 | | | | | | | 1 | | | 344 | F | 361 | 378 | 1,00 | 1,00 | 2,7 | 2,5 | 1 | 17,0 | 0,42 | 1,87 | Ok |
| 145 | | | | | | | 1 | | | 344 | F | 361 | 378 | 1,00 | 1,00 | 2,7 | 2,5 | 1 | 17,0 | 0,42 | 1,87 | Ok |
| 146 | | | | | | | 1 | | | 344 | F | 361 | 378 | 1,00 | 1,00 | 2,7 | 2,5 | 1 | 17,0 | 0,42 | 1,87 | Ok |
| 147 | | | | | | | 1 | | | 344 | F | 361 | 378 | 1,00 | 1,00 | 2,7 | 2,5 | 1 | 17,0 | 0,42 | 1,87 | Ok |
| 148 | | | | | | | 1 | | | 344 | F | 361 | 378 | 1,00 | 1,00 | 2,7 | 2,5 | 1 | 17,0 | 0,42 | 1,87 | Ok |
| 149 | | | | | | | 1 | | | 344 | F | 361 | 378 | 1,00 | 1,00 | 2,7 | 2,5 | 1 | 17,0 | 0,42 | 1,87 | Ok |
| 150 | | | | | | | 1 | | | 344 | F | 361 | 378 | 1,00 | 1,00 | 2,7 | 2,5 | 1 | 17,0 | 0,42 | 1,87 | Ok |
| 151 | | | | | | | 1 | | | 344 | F | 361 | 378 | 1,00 | 1,00 | 2,7 | 2,5 | 1 | 17,0 | 0,42 | 1,87 | Ok |
| 152 | | | | | | | 1 | | | 344 | F | 361 | 378 | 1,00 | 1,00 | 2,7 | 2,5 | 1 | 17,0 | 0,42 | 1,87 | Ok |
| 153 | | | | | | | 1 | | | 344 | F | 361 | 378 | 1,00 | 1,00 | 2,7 | 2,5 | 1 | 17,0 | 0,42 | 1,87 | Ok |
| 154 | | | | | | | 1 | | | 344 | F | 361 | 378 | 1,00 | 1,00 | 2,7 | 2,5 | 1 | 17,0 | 0,42 | 1,87 | Ok |
| 155 | | | | | | | 1 | | | 344 | F | 361 | 378 | 1,00 | 1,00 | 2,7 | 2,5 | 1 | 17,0 | 0,42 | 1,87 | Ok |
| 156 | | | | | | | 1 | | | 344 | F | 361 | 378 | 1,00 | 1,00 | 2,7 | 2,5 | 1 | 17,0 | 0,42 | 1,87 | Ok |
| 157 | | | | | | | 1 | | | 344 | F | 361 | 378 | 1,00 | 1,00 | 2,7 | 2,5 | 1 | 17,0 | 0,42 | 1,87 | Ok |
| 158 | | | | | | | 1 | | | 344 | F | 361 | 378 | 1,00 | 1,00 | 2,7 | 2,5 | 1 | 17,0 | 0,42 | 1,87 | Ok |
| 159 | | | | | | | 1 | | | 344 | F | 361 | 378 | 1,00 | 1,00 | 2,7 | 2,5 | 1 | 17,0 | 0,42 | 1,87 | Ok |
| 160 | | | | | | | 1 | | | 344 | F | 361 | 378 | 1,00 | 1,00 | 2,7 | 2,5 | 1 | 17,0 | 0,42 | 1,87 | Ok |
| 161 | | | | | | | 1 | | | 344 | F | 361 | 378 | 1,00 | 1,00 | 2,7 | 2,5 | 1 | 17,0 | 0,42 | 1,87 | Ok |
| 162 | | | | | | | 1 | | | 344 | F | 361 | 378 | 1,00 | 1,00 | 2,7 | 2,5 | 1 | 17,0 | 0,42 | 1,87 | Ok |
| 163 | | | | | | | 1 | | | 344 | F | 361 | 378 | 1,00 | 1,00 | 2,7 | 2,5 | 1 | 17,0 | 0,42 | 1,87 | Ok |
| 164 | | | | | | | 1 | | | 344 | F | 361 | 378 | 1,00 | 1,00 | 2,7 | 2,5 | 1 | 17,0 | 0,42 | 1,87 | Ok |
| 165 | | | | | | | 1 | | | 344 | F | 361 | 378 | 1,00 | 1,00 | 2,7 | 2,5 | 1 | 17,0 | 0,42 | 1,87 | Ok |
| 166 | | | | | | | 1 | | | 344

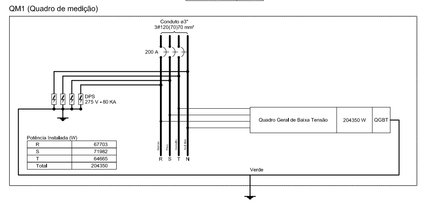
### Quadro de Cargas (QM1)

| Circuito | Descrição | Esquema | Método de Inst. | V (V) | Pot. NAB (W) | Fases | Pot.+5 (W) | Pot.+7 (W) | FCT | FCA | Iº (A) | Seção (mm²) | % | Dhq (m) | Ø unit (A) | Ø total (A) | Status |
|---|---|---|---|---|---|---|---|---|---|---|---|---|---|---|---|---|---|
| QGBT | Quadro Geral de Baixa Tensão | 3F+N+T | B1 | 380 / 220 V | 230KW | 3F+N+T | 47553 | 47553 | 0,80 | 1,00 | 125,4 | 70 | 0,53 | 21,0 | 125,4 | 125,4 | Ok |
| TOTAL | | | | | 230KW | 3F+N+T | 47553 | 47553 | | | | | | | | | |

### Quadro de Demanda (QM1)

| Tipo de carga | Potência instalada (kVA) | Fator de demanda (%) | Demanda (kVA) |
|---|---|---|---|
| Iluminação e TUG's (Escritório e semelhantes) | 12,00 | 100 | 12,00 |
| | 192,35 | 50 | 96,17 |
| | | TOTAL | 108,17 |

QM1 (Quadro de medição)



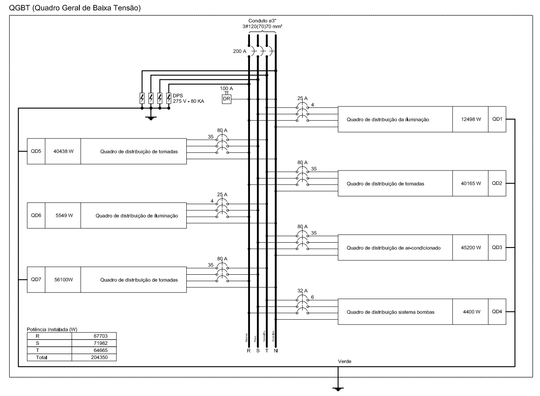

### Quadro de Cargas (QGBT)

| Circuito | Descrição | Esquema | Método de Inst. | V (V) | Pot. NAB (W) | Pot. NAE (W) | Fases | Pot.+5 (W) | Pot.+7 (W) | FCT | FCA | Iº (A) | Seção (mm²) | % | Dhq (m) | Ø unit (A) | Ø total (A) | Status |
|---|---|---|---|---|---|---|---|---|---|---|---|---|---|---|---|---|---|---|
| QD1 | Quadro de distribuição da Iluminação | 3F+N+T | B1 | 380 / 220 V | 12546 | 12546 | 3F+N+T | 13620 | 13620 | 0,80 | 1,00 | 36,0 | 6 | 0,12 | 21,0 | 36,0 | 36,0 | Ok |
| QD2 | Quadro de distribuição de tomadas | 3F+N+T | B1 | 380 / 220 V | 41553 | 41553 | 3F+N+T | 14700 | 15000 | 0,80 | 1,00 | 77,9 | 16 | 0,53 | 13,0 | 77,9 | 77,9 | Ok |
| QD3 | Quadro de distribuição de ar-condicionado | 3F+N+T | B1 | 380 / 220 V | 45200 | 45200 | 3F+N+T | 16740 | 16740 | 0,80 | 1,00 | 84,0 | 16 | 0,53 | 13,0 | 84,0 | 84,0 | Ok |
| QD4 | Quadro de distribuição sistema bombas | 3F+N+T | B1 | 380 / 220 V | 4400 | 4400 | 3F+N+T | 1320 | 1320 | 0,80 | 1,00 | 9,0 | 2,5 | 0,53 | 13,0 | 9,0 | 9,0 | Ok |
| QD5 | Quadro de distribuição de tomadas | 3F+N+T | B1 | 380 / 220 V | 47424 | 47424 | 3F+N+T | 13980 | 14400 | 0,80 | 1,00 | 84,0 | 16 | 0,53 | 13,0 | 84,0 | 84,0 | Ok |
| QD6 | Quadro de distribuição de iluminação | 3F+N+T | B1 | 380 / 220 V | 6785 | 6340 | 3F+N+T | 1780 | 2040 | 0,80 | 1,00 | 15,7 | 4 | 0,12 | 21,0 | 15,7 | 15,7 | Ok |
| QD7 | Quadro de distribuição de tomadas | 3F+N+T | B1 | 380 / 220 V | 34350 | 34350 | 3F+N+T | 12000 | 14300 | 0,80 | 1,00 | 63,0 | 10 | 0,53 | 13,0 | 63,0 | 63,0 | Ok |
| TOTAL | | | | | 234390 | 234390 | 3F+N+T | 97553 | 77982 | 64855 | 1,00 | 1,00 | 125,4 | | | | | |

### Quadro de Demanda (QGBT)

| Tipo de carga | Potência instalada (kVA) | Fator de demanda (%) | Demanda (kVA) |
|---|---|---|---|
| Iluminação e TUG's (Escritório e semelhantes) | 12,00 | 100 | 12,00 |
| | 192,35 | 50 | 96,17 |
| | | TOTAL | 108,17 |

QGBT (Quadro Geral de Baixa Tensão)



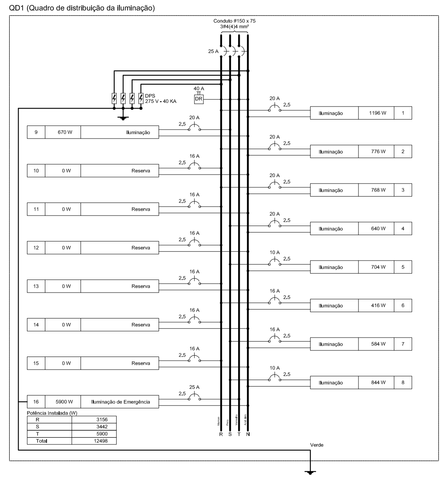

### Quadro de Cargas (QD1) - BLOCO A: Creche I, administrativo, refeitório, cozinha

| Circuito | Descrição | Esquema | Método de Inst. | V (V) | Iluminação (W) | | | | | | Tomadas (W) | | | | Pot. NAB (W) | Pot. NAE (W) | Fases | Pot.+5 (W) | Pot.+7 (W) | FCT | FCA | Iº (A) | Seção (mm²) | % | Dhq (m) | Ø unit (A) | Ø total (A) | Status |
|---|---|---|---|---|---|---|---|---|---|---|---|---|---|---|---|---|---|---|---|---|---|---|---|---|---|---|---|
| | | | | | 1000 | 1100 | 1200 | 1300 | 1400 | 1500 | 600 | 800 | 1000 | 1200 | (W) | (W) | | (W) | (W) | | | | | | | | |
| 1 | Iluminação | F+N | B1 | 220 V | 4 | 24 | | | | | | | | | 1432 | 1136 | R | 1136 | | 0,80 | 0,70 | 4,7 | 2,5 | 1,03 | 2,83 | 3,5mA | 2,83 | Ok |
| | a | | | | | | | | | | | | | | 216 | 216 | R | 216 | | | 0,70 | 1,3 | 2,5 | 0,47 | | | | Ok |
| | b | | | | | | | | | | | | | | 216 | 216 | R | 216 | | | 0,70 | 1,3 | 2,5 | 0,47 | | | | Ok |
| | c | | | | | | | | | | | | | | 216 | 216 | R | 216 | | | 0,70 | 1,3 | 2,5 | 0,47 | | | | Ok |
| | d | | | | | | | | | | | | | | 204 | 204 | R | 204 | | | 0,70 | 1,3 | 2,5 | 0,47 | | | | Ok |
| | e | | | | | | | | | | | | | | 204 | 204 | R | 204 | | | 0,70 | 1,3 | 2,5 | 0,47 | | | | Ok |
| 2 | Iluminação | F+N | B1 | 220 V | 4 | 24 | | | | | | | | | 1432 | 1136 | R | 1136 | | 0,80 | 0,70 | 4,7 | 2,5 | 1,03 | 2,83 | 3,5mA | 2,83 | Ok |
| | ah | | | | | | | | | | | | | | 161 | 127 | R | 127 | | | 0,70 | 1,3 | 2,5 | 0,47 | | | | Ok |
| | bh | | | | | | | | | | | | | | 161 | 127 | R | 127 | | | 0,70 | 1,3 | 2,5 | 0,47 | | | | Ok |
| | ch | | | | | | | | | | | | | | 161 | 127 | R | 127 | | | 0,70 | 1,3 | 2,5 | 0,47 | | | | Ok |
| | dh | | | | | | | | | | | | | | 161 | 127 | R | 127 | | | 0,70 | 1,3 | 2,5 | 0,47 | | | | Ok |
| | eh | | | | | | | | | | | | | | 161 | 127 | R | 127 | | | 0,70 | 1,3 | 2,5 | 0,47 | | | | Ok |
| | fh | | | | | | | | | | | | | | 161 | 127 | R | 127 | | | 0,70 | 1,3 | 2,5 | 0,47 | | | | Ok |
| | gh | | | | | | | | | | | | | | 161 | 127 | R | 127 | | | 0,70 | 1,3 | 2,5 | 0,47 | | | | Ok |
| | hh | | | | | | | | | | | | | | 161 | 127 | R | 127 | | | 0,70 | 1,3 | 2,5 | 0,47 | | | | Ok |
| 3 | Iluminação | F+N | B1 | 220 V | 4 | 24 | | | | | | | | | 1432 | 1136 | R | 1136 | | 0,80 | 0,70 | 4,7 | 2,5 | 1,03 | 2,83 | 3,5mA | 2,83 | Ok |
| | ai | | | | | | | | | | | | | | 216 | 216 | R | 216 | | | 0,70 | 1,3 | 2,5 | 0,47 | | | | Ok |
| | bi | | | | | | | | | | | | | | 216 | 216 | R | 216 | | | 0,70 | 1,3 | 2,5 | 0,47 | | | | Ok |
| | ci | | | | | | | | | | | | | | 216 | 216 | R | 216 | | | 0,70 | 1,3 | 2,5 | 0,47 | | | | Ok |
| | di | | | | | | | | | | | | | | 204 | 204 | R | 204 | | | 0,70 | 1,3 | 2,5 | 0,47 | | | | Ok |
| | ei | | | | | | | | | | | | | | 204 | 204 | R | 204 | | | 0,70 | 1,3 | 2,5 | 0,47 | | | | Ok |
| 4 | Iluminação | F+N | B1 | 220 V | 4 | 24 | | | | | | | | | 1432 | 1136 | R | 1136 | | 0,80 | 0,70 | 4,7 | 2,5 | 1,03 | 2,83 | 3,5mA | 2,83 | Ok |
| | aj | | | | | | | | | | | | | | 161 | 127 | R | 127 | | | 0,70 | 1,3 | 2,5 | 0,47 | | | | Ok |
| | bj | | | | | | | | | | | | | | 161 | 127 | R | 127 | | | 0,70 | 1,3 | 2,5 | 0,47 | | | | Ok |
| | cj | | | | | | | | | | | | | | 161 | 127 | R | 127 | | | 0,70 | 1,3 | 2,5 | 0,47 | | | | Ok |
| | dj | | | | | | | | | | | | | | 161 | 127 | R | 127 | | | 0,70 | 1,3 | 2,5 | 0,47 | | | | Ok |
| | ej | | | | | | | | | | | | | | 161 | 127 | R | 127 | | | 0,70 | 1,3 | 2,5 | 0,47 | | | | Ok |
| | fj | | | | | | | | | | | | | | 161 | 127 | R | 127 | | | 0,70 | 1,3 | 2,5 | 0,47 | | | | Ok |
| | gj | | | | | | | | | | | | | | 161 | 127 | R | 127 | | | 0,70 | 1,3 | 2,5 | 0,47 | | | | Ok |
| | hj | | | | | | | | | | | | | | 161 | 127 | R | 127 | | | 0,70 | 1,3 | 2,5 | 0,47 | | | | Ok |
| 5 | Iluminação | F+N | B1 | 220 V | 4 | 24 | | | | | | | | | 1432 | 1136 | R | 1136 | | 0,80 | 0,70 | 4,7 | 2,5 | 1,03 | 2,83 | 3,5mA | 2,83 | Ok |
| | ak | | | | | | | | | | | | | | 161 | 127 | R | 127 | | | 0,70 | 1,3 | 2,5 | 0,47 | | | | Ok |
| | bk | | | | | | | | | | | | | | 161 | 127 | R | 127 | | | 0,70 | 1,3 | 2,5 | 0,47 | | | | Ok |
| | ck | | | | | | | | | | | | | | 161 | 127 | R | 127 | | | 0,70 | 1,3 | 2,5 | 0,47 | | | | Ok |
| | dk | | | | | | | | | | | | | | 161 | 127 | R | 127 | | | 0,70 | 1,3 | 2,5 | 0,47 | | | | Ok |
| | ek | | | | | | | | | | | | | | 161 | 127 | R | 127 | | | 0,70 | 1,3 | 2,5 | 0,47 | | | | Ok |
| | fk | | | | | | | | | | | | | | 161 | 127 | R | 127 | | | 0,70 | 1,3 | 2,5 | 0,47 | | | | Ok |
| | gk | | | | | | | | | | | | | | 161 | 127 | R | 127 | | | 0,70 | 1,3 | 2,5 | 0,47 | | | | Ok |
| | hk | | | | | | | | | | | | | | 161 | 127 | R | 127 | | | 0,70 | 1,3 | 2,5 | 0,47 | | | | Ok |
| 6 | Iluminação | F+N | B1 | 220 V | 4 | 24 | | | | | | | | | 1432 | 1136 | R | 1136 | | 0,80 | 0,70 | 4,7 | 2,5 | 1,03 | 2,83 | 3,5mA | 2,83 | Ok |
| | al | | | | | | | | | | | | | | 161 | 127 | R | 127 | | | 0,70 | 1,3 | 2,5 | 0,47 | | | | Ok |
| | bl | | | | | | | | | | | | | | 161 | 127 | R | 127 | | | 0,70 | 1,3 | 2,5 | 0,47 | | | | Ok |
| | cl | | | | | | | | | | | | | | 161 | 127 | R | 127 | | | 0,70 | 1,3 | 2,5 | 0,47 | | | | Ok |
| | dl | | | | | | | | | | | | | | 161 | 127 | R | 127 | | | 0,70 | 1,3 | 2,5 | 0,47 | | | | Ok |
| | el | | | | | | | | | | | | | | 161 | 127 | R | 127 | | | 0,70 | 1,3 | 2,5 | 0,47 | | | | Ok |
| | fl | | | | | | | | | | | | | | 161 | 127 | R | 127 | | | 0,70 | 1,3 | 2,5 | 0,47 | | | | Ok |
| | gl | | | | | | | | | | | | | | 161 | 127 | R | 127 | | | 0,70 | 1,3 | 2,5 | 0,47 | | | | Ok |
| | hl | | | | | | | | | | | | | | 161 | 127 | R | 127 | | | 0,70 | 1,3 | 2,5 | 0,47 | | | | Ok |
| 7 | Iluminação | F+N | B1 | 220 V | 4 | 24 | | | | | | | | | 1432 | 1136 | R | 1136 | | 0,80 | 0,70 | 4,7 | 2,5 | 1,03 | 2,83 | 3,5mA | 2,83 | Ok |
| | am | | | | | | | | | | | | | | 161 | 127 | R | 127 | | | 0,70 | 1,3 | 2,5 | 0,47 | | | | Ok |
| | bm | | | | | | | | | | | | | | 161 | 127 | R | 127 | | | 0,70 | 1,3 | 2,5 | 0,47 | | | | Ok |
| | cm | | | | | | | | | | | | | | 161 | 127 | R | 127 | | | 0,70 | 1,3 | 2,5 | 0,47 | | | | Ok |
| | dm | | | | | | | | | | | | | | 161 | 127 | R | 127 | | | 0,70 | 1,3 | 2,5 | 0,47 | | | | Ok |
| | em | | | | | | | | | | | | | | 161 | 127 | R | 127 | | | 0,70 | 1,3 | 2,5 | 0,47 | | | | Ok |
| | fm | | | | | | | | | | | | | | 161 | 127 | R | 127 | | | 0,70 | 1,3 | 2,5 | 0,47 | | | | Ok |
| | gm | | | | | | | | | | | | | | 161 | 127 | R | 127 | | | 0,70 | 1,3 | 2,5 | 0,47 | | | | Ok |
| | hm | | | | | | | | | | | | | | 161 | 127 | R | 127 | | | 0,70 | 1,3 | 2,5 | 0,47 | | | | Ok |
| 8 | Iluminação | F+N | B1 | 220 V | 4 | 24 | | | | | | | | | 1432 | 1136 | R | 1136 | | 0,80 | 0,70 | 4,7 | 2,5 | 1,03 | 2,83 | 3,5mA | 2,83 | Ok |
| | an | | | | | | | | | | | | | | 161 | 127 | R | 127 | | | 0,70 | 1,3 | 2,5 | 0,47 | | | | Ok |
| | bn | | | | | | | | | | | | | | 161 | 127 | R | 127 | | | 0,70 | 1,3 | 2,5 | 0,47 | | | | Ok |
| | cn | | | | | | | | | | | | | | 161 | 127 | R | 127 | | | 0,70 | 1,3 | 2,5 | 0,47 | | | | Ok |
| | dn | | | | | | | | | | | | | | 161 | 127 | R | 127 | | | 0,70 | 1,3 | 2,5 | 0,47 | | | | Ok |
| | en | | | | | | | | | | | | | | 161 | 127 | R | 127 | | | 0,70 | 1,3 | 2,5 | 0,47 | | | | Ok |
| | fn | | | | | | | | | | | | | | 161 | 127 | R | 127 | | | 0,70 | 1,3 | 2,5 | 0,47 | | | | Ok |
| | gn | | | | | | | | | | | | | | 161 | 127 | R | 127 | | | 0,70 | 1,3 | 2,5 | 0,47 | | | | Ok |
| | hn | | | | | | | | | | | | | | 161 | 127 | R | 127 | | | 0,70 | 1,3 | 2,5 | 0,47 | | | | Ok |
| 9 | Iluminação | F+N | B1 | 220 V | 4 | 24 | | | | | | | | | 1432 | 1136 | R | 1136 | | 0,80 | 0,70 | 4,7 | 2,5 | 1,03 | 2,83 | 3,5mA | 2,83 | Ok |
| | ao | | | | | | | | | | | | | | 161 | 127 | R | 127 | | | 0,70 | 1,3 | 2,5 | 0,47 | | | | Ok |
| | bo | | | | | | | | | | | | | | 161 | 127 | R | 127 | | | 0,70 | 1,3 | 2,5 | 0,47 | | | | Ok |
| | co | | | | | | | | | | | | | | 161 | 127 | R | 127 | | | 0,70 | 1,3 | 2,5 | 0,47 | | | | Ok |
| | do | | | | | | | | | | | | | | 161 | 127 | R | 127 | | | 0,70 | 1,3 | 2,5 | 0,47 | | | | Ok |
| | eo | | | | | | | | | | | | | | 161 | 127 | R | 127 | | | 0,70 | 1,3 | 2,5 | 0,47 | | | | Ok |
| | fo | | | | | | | | | | | | | | 161 | 127 | R | 127 | | | 0,70 | 1,3 | 2,5 | 0,47 | | | | Ok |
| | go | | | | | | | | | | | | | | 161 | 127 | R | 127 | | | 0,70 | 1,3 | 2,5 | 0,47 | | | | Ok |
| | ho | | | | | | | | | | | | | | 161 | 127 | R | 127 | | | 0,70 | 1,3 | 2,5 | 0,47 | | | | Ok |
| 10 | Reserva | F+N | B1 | 220 V | | | | | | | | | | | 0 | 0 | R | 0 | | | 0,70 | 1,3 | 2,5 | 0,47 | | | | Ok |
| 11 | Reserva | F+N | B1 | 220 V | | | | | | | | | | | 0 | 0 | R | 0 | | | 0,70 | 1,3 | 2,5 | 0,47 | | | | Ok |
| 12 | Reserva | F+N | B1 | 220 V | | | | | | | | | | | 0 | 0 | R | 0 | | | 0,70 | 1,3 | 2,5 | 0,47 | | | | Ok |
| 13 | Reserva | F+N | B1 | 220 V | | | | | | | | | | | 0 | 0 | R | 0 | | | 0,70 | 1,3 | 2,5 | 0,47 | | | | Ok |
| 14 | Reserva | F+N | B1 | 220 V | | | | | | | | | | | 0 | 0 | R | 0 | | | 0,70 | 1,3 | 2,5 | 0,47 | | | | Ok |
| 15 | Iluminação de Emergência | F+N | B1 | 220 V | | | | | | | | | | | 0 | 0 | R | 0 | | | 0,70 | 1,3 | 2,5 | 0,47 | | | | Ok |
| TOTAL | | | | | 16 | 0 | 0 | 0 | 0 | 0 | 0 | 0 | 0 | 0 | 23072 | 18346 | | 17248 | 0 | | | | | | | | |

### Quadro de Demanda (QD1)

| Tipo de carga | Potência instalada (kVA) | Fator de demanda (%) | Demanda (kVA) |
|---|---|---|---|
| Iluminação e TUG's (Escritório e semelhantes) | 23,07 | 100 | 23,07 |
| | 0,00 | 0 | 0,00 |
| | | TOTAL | 23,07 |

QD1 (Quadro de distribuição da Iluminação)



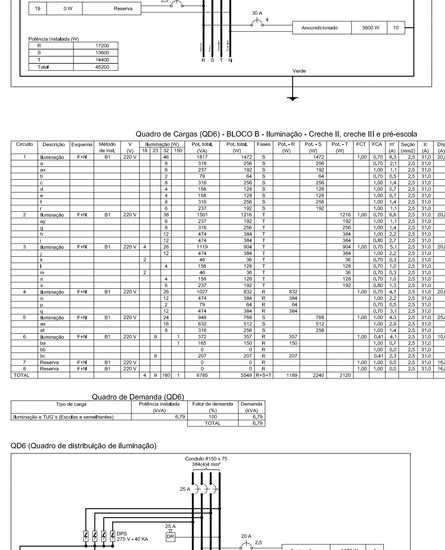

### Quadro de Cargas (QD2) - BLOCO A: Creche I, bloco administrativo, refeitório

| Circuito | Descrição | Esquema | Método de Inst. | V (V) | Tomadas (W) | | | | | | | | | | Pot. NAB (W) | Pot. NAE (W) | Fases | Pot.+5 (W) | Pot.+7 (W) | FCT | FCA | Iº (A) | Seção (mm²) | % | Dhq (m) | Ø unit (A) | Ø total (A) | Status |
|---|---|---|---|---|---|---|---|---|---|---|---|---|---|---|---|---|---|---|---|---|---|---|---|---|---|---|---|
| | | | | | 100 | 200 | 300 | 400 | 500 | 600 | 700 | 800 | 900 | 1000 | (W) | (W) | | (W) | (W) | | | | | | | | |
| 1 | Tomada | F+N+T | B1 | 220 V | | | | | | | | | | 1 | 900 | 900 | R | 900 | | 0,80 | 0,70 | 5,8 | 2,5 | 1,27 | 3,48 | 4,0mA | 3,48 | Ok |
| 2 | Tomada | F+N+T | B1 | 220 V | | | | | | | | | | 1 | 1473 | 1104 | R | 1104 | | | 0,70 | 6,7 | 2,5 | 1,81 | 4,96 | 5,0mA | 4,96 | Ok |
| 3 | Tomada | F+N+T | B1 | 220 V | | | | | | | | | | 1 | 750 | 750 | R | 750 | | | 0,70 | 3,4 | 2,5 | 0,92 | 2,52 | 3,5mA | 2,52 | Ok |
| 4 | Tomada | F+N+T | B1 | 220 V | | | | | | | | | | 1 | 4400 | 4400 | R | 4400 | | | 0,70 | 20,0 | 4,0 | 4,32 | 11,88 | 12,0mA | 11,88 | Ok |
| 5 | Tomada | F+N+T | B1 | 220 V | | | | | | | | | | 1 | 5000 | 5000 | R | 5000 | | | 0,70 | 22,7 | 4,0 | 4,32 | 11,88 | 12,0mA | 11,88 | Ok |
| 6 | Tomada | F+N+T | B1 | 220 V | | | | | | | | | | 1 | 5000 | 5000 | R | 5000 | | | 0,70 | 22,7 | 4,0 | 4,32 | 11,88 | 12,0mA | 11,88 | Ok |
| 7 | Tomada | F+N+T | B1 | 220 V | | | | | | | | | | 1 | 5000 | 5000 | R | 5000 | | | 0,70 | 22,7 | 4,0 | 4,32 | 11,88 | 12,0mA | 11,88 | Ok |
| 8 | Tomada | F+N+T | B1 | 220 V | | | | | | | | | | 1 | 4400 | 4400 | R | 4400 | | | 0,70 | 20,0 | 4,0 | 4,32 | 11,88 | 12,0mA | 11,88 | Ok |
| 9 | Tomada | F+N+T | B1 | 220 V | | | | | | | | | | 1 | 5000 | 5000 | R | 5000 | | | 0,70 | 22,7 | 4,0 | 4,32 | 11,88 | 12,0mA | 11,88 | Ok |
| 10 | Tomada | F+N+T | B1 | 220 V | | | | | | | | | | 1 | 5000 | 5000 | R | 5000 | | | 0,70 | 22,7 | 4,0 | 4,32 | 11,88 | 12,0mA | 11,88 | Ok |
| 11 | Tomada | F+N+T | B1 | 220 V | | | | | | | | | | 1 | 4400 | 4400 | R | 4400 | | | 0,70 | 20,0 | 4,0 | 4,32 | 11,88 | 12,0mA | 11,88 | Ok |
| 12 | Tomada | F+N+T | B1 | 220 V | | | | | | | | | | 1 | 5000 | 5000 | R | 5000 | | | 0,70 | 22,7 | 4,0 | 4,32 | 11,88 | 12,0mA | 11,88 | Ok |
| 13 | Tomada | F+N+T | B1 | 220 V | | | | | | | | | | 1 | 5000 | 5000 | R | 5000 | | | 0,70 | 22,7 | 4,0 | 4,32 | 11,88 | 12,0mA | 11,88 | Ok |
| 14 | Tomada | F+N+T | B1 | 220 V | | | | | | | | | | 1 | 4400 | 4400 | R | 4400 | | | 0,70 | 20,0 | 4,0 | 4,32 | 11,88 | 12,0mA | 11,88 | Ok |
| 15 | Tomada | F+N+T | B1 | 220 V | | | | | | | | | | 1 | 5000 | 5000 | R | 5000 | | | 0,70 | 22,7 | 4,0 | 4,32 | 11,88 | 12,0mA | 11,88 | Ok |
| 16 | Tomada | F+N+T | B1 | 220 V | | | | | | | | | | 1 | 5000 | 5000 | R | 5000 | | | 0,70 | 22,7 | 4,0 | 4,32 | 11,88 | 12,0mA | 11,88 | Ok |
| 17 | Tomada | F+N+T | B1 | 220 V | | | | | | | | | | 1 | 4400 | 4400 | R | 4400 | | | 0,70 | 20,0 | 4,0 | 4,32 | 11,88 | 12,0mA | 11,88 | Ok |
| 18 | Tomada | F+N+T | B1 | 220 V | | | | | | | | | | 1 | 5000 | 5000 | R | 5000 | | | 0,70 | 22,7 | 4,0 | 4,32 | 11,88 | 12,0mA | 11,88 | Ok |
| 19 | Tomada | F+N+T | B1 | 220 V | | | | | | | | | | 1 | 4400 | 4400 | R | 4400 | | | 0,70 | 20,0 | 4,0 | 4,32 | 11,88 | 12,0mA | 11,88 | Ok |
| 20 | Tomada | F+N+T | B1 | 220 V | | | | | | | | | | 1 | 5000 | 5000 | R | 5000 | | | 0,70 | 22,7 | 4,0 | 4,32 | 11,88 | 12,0mA | 11,88 | Ok |
| 21 | Reserva | F+N | B1 | 220 V | | | | | | | | | | 1 | 0 | 0 | R | 0 | | | 0,70 | 1,3 | 2,5 | 0,47 | | | | Ok |
| 22 | Reserva | F+N | B1 | 220 V | | | | | | | | | | 1 | 0 | 0 | R | 0 | | | 0,70 | 1,3 | 2,5 | 0,47 | | | | Ok |
| TOTAL | | | | | 0 | 0 | 0 | 0 | 0 | 0 | 0 | 0 | 0 | 22 | 97600 | 96130 | 3F+N+T | 21600 | 19600 | 0,80 | 1,00 | 169,2 | 70 | 0,53 | 21,0 | 169,2 | 169,2 | |

### Quadro de Demanda (QD2)

| Tipo de carga | Potência instalada (kVA) | Fator de demanda (%) | Demanda (kVA) |
|---|---|---|---|
| Iluminação e TUG's (Escritório e semelhantes) | 97,60 | 100 | 97,60 |
| | 96,13 | 50 | 48,07 |
| | | TOTAL | 145,67 |

QD2 (Quadro de distribuição de tomadas)




### Quadro de Cargas (QD3) - Ar condicionado

| Circuito | Descrição | Esquema | Método de Inst. | V (V) | Tomadas (W) | | | | | | | | | | Pot. NAB (W) | Pot. NAE (W) | Fases | Pot.+5 (W) | Pot.+7 (W) | FCT | FCA | Iº (A) | Seção (mm²) | % | Dhq (m) | Ø unit (A) | Ø total (A) | Status |
|---|---|---|---|---|---|---|---|---|---|---|---|---|---|---|---|---|---|---|---|---|---|---|---|---|---|---|---|
| | | | | | 100 | 200 | 300 | 400 | 500 | 600 | 700 | 800 | 900 | 1000 | (W) | (W) | | (W) | (W) | | | | | | | | |
| 1 | Arcondicionado | F+N+T | B1 | 220 V | | | | | | | | | | 1 | 3600 | 3600 | R | 3600 | | 0,80 | 0,70 | 23,2 | 4,0 | 1,03 | 11,88 | 12,0mA | 11,88 | Ok |
| 2 | Arcondicionado | F+N+T | B1 | 220 V | | | | | | | | | | 1 | 3600 | 3600 | R | 3600 | | | 0,70 | 23,2 | 4,0 | 4,32 | 11,88 | 12,0mA | 11,88 | Ok |
| 3 | Arcondicionado | F+N+T | B1 | 220 V | | | | | | | | | | 1 | 4000 | 4000 | R | 4000 | | | 0,70 | 25,8 | 4,0 | 4,32 | 11,88 | 12,0mA | 11,88 | Ok |
| 4 | Arcondicionado | F+N+T | B1 | 220 V | | | | | | | | | | 1 | 4000 | 4000 | R | 4000 | | | 0,70 | 25,8 | 4,0 | 4,32 | 11,88 | 12,0mA | 11,88 | Ok |
| 5 | Arcondicionado | F+N+T | B1 | 220 V | | | | | | | | | | 1 | 4000 | 4000 | R | 4000 | | | 0,70 | 25,8 | 4,0 | 4,32 | 11,88 | 12,0mA | 11,88 | Ok |
| 6 | Arcondicionado | F+N+T | B1 | 220 V | | | | | | | | | | 1 | 4000 | 4000 | R | 4000 | | | 0,70 | 25,8 | 4,0 | 4,32 | 11,88 | 12,0mA | 11,88 | Ok |
| 7 | Arcondicionado | F+N+T | B1 | 220 V | | | | | | | | | | 1 | 4000 | 4000 | R | 4000 | | | 0,70 | 25,8 | 4,0 | 4,32 | 11,88 | 12,0mA | 11,88 | Ok |
| 8 | Arcondicionado | F+N+T | B1 | 220 V | | | | | | | | | | 1 | 4000 | 4000 | R | 4000 | | | 0,70 | 25,8 | 4,0 | 4,32 | 11,88 | 12,0mA | 11,88 | Ok |
| 9 | Arcondicionado | F+N+T | B1 | 220 V | | | | | | | | | | 1 | 4000 | 4000 | R | 4000 | | | 0,70 | 25,8 | 4,0 | 4,32 | 11,88 | 12,0mA | 11,88 | Ok |
| 10 | Arcondicionado | F+N+T | B1 | 220 V | | | | | | | | | | 1 | 4000 | 4000 | R | 4000 | | | 0,70 | 25,8 | 4,0 | 4,32 | 11,88 | 12,0mA | 11,88 | Ok |
| 11 | Arcondicionado | F+N+T | B1 | 220 V | | | | | | | | | | 1 | 4000 | 4000 | R | 4000 | | | 0,70 | 25,8 | 4,0 | 4,32 | 11,88 | 12,0mA | 11,88 | Ok |
| 12 | Arcondicionado | F+N+T | B1 | 220 V | | | | | | | | | | 1 | 4000 | 4000 | R | 4000 | | | 0,70 | 25,8 | 4,0 | 4,32 | 11,88 | 12,0mA | 11,88 | Ok |
| 13 | Arcondicionado | F+N+T | B1 | 220 V | | | | | | | | | | 1 | 4000 | 4000 | R | 4000 | | | 0,70 | 25,8 | 4,0 | 4,32 | 11,88 | 12,0mA | 11,88 | Ok |
| 14 | Arcondicionado | F+N+T | B1 | 220 V | | | | | | | | | | 1 | 4000 | 4000 | R | 4000 | | | 0,70 | 25,8 | 4,0 | 4,32 | 11,88 | 12,0mA | 11,88 | Ok |
| 15 | Arcondicionado | F+N+T | B1 | 220 V | | | | | | | | | | 1 | 4000 | 4000 | R | 4000 | | | 0,70 | 25,8 | 4,0 | 4,32 | 11,88 | 12,0mA | 11,88 | Ok |
| 16 | Arcondicionado | F+N+T | B1 | 220 V | | | | | | | | | | 1 | 3600 | 3600 | R | 3600 | | | 0,70 | 23,2 | 4,0 | 4,32 | 11,88 | 12,0mA | 11,88 | Ok |
| 17 | Reserva | F+N | B1 | 220 V | | | | | | | | | | 1 | 0 | 0 | R | 0 | | | 0,70 | 1,3 | 2,5 | 0,47 | | | | Ok |
| 18 | Reserva | F+N | B1 | 220 V | | | | | | | | | | 1 | 0 | 0 | R | 0 | | | 0,70 | 1,3 | 2,5 | 0,47 | | | | Ok |
| 19 | Reserva | F+N | B1 | 220 V | | | | | | | | | | 1 | 0 | 0 | R | 0 | | | 0,70 | 1,3 | 2,5 | 0,47 | | | | Ok |
| TOTAL | | | | | 0 | 0 | 0 | 0 | 0 | 0 | 0 | 0 | 0 | 19 | 69200 | 69200 | 3F+N+T | 17220 | 13800 | 0,80 | 1,00 | 144,0 | | | | | | |

### Quadro de Demanda (QD3)

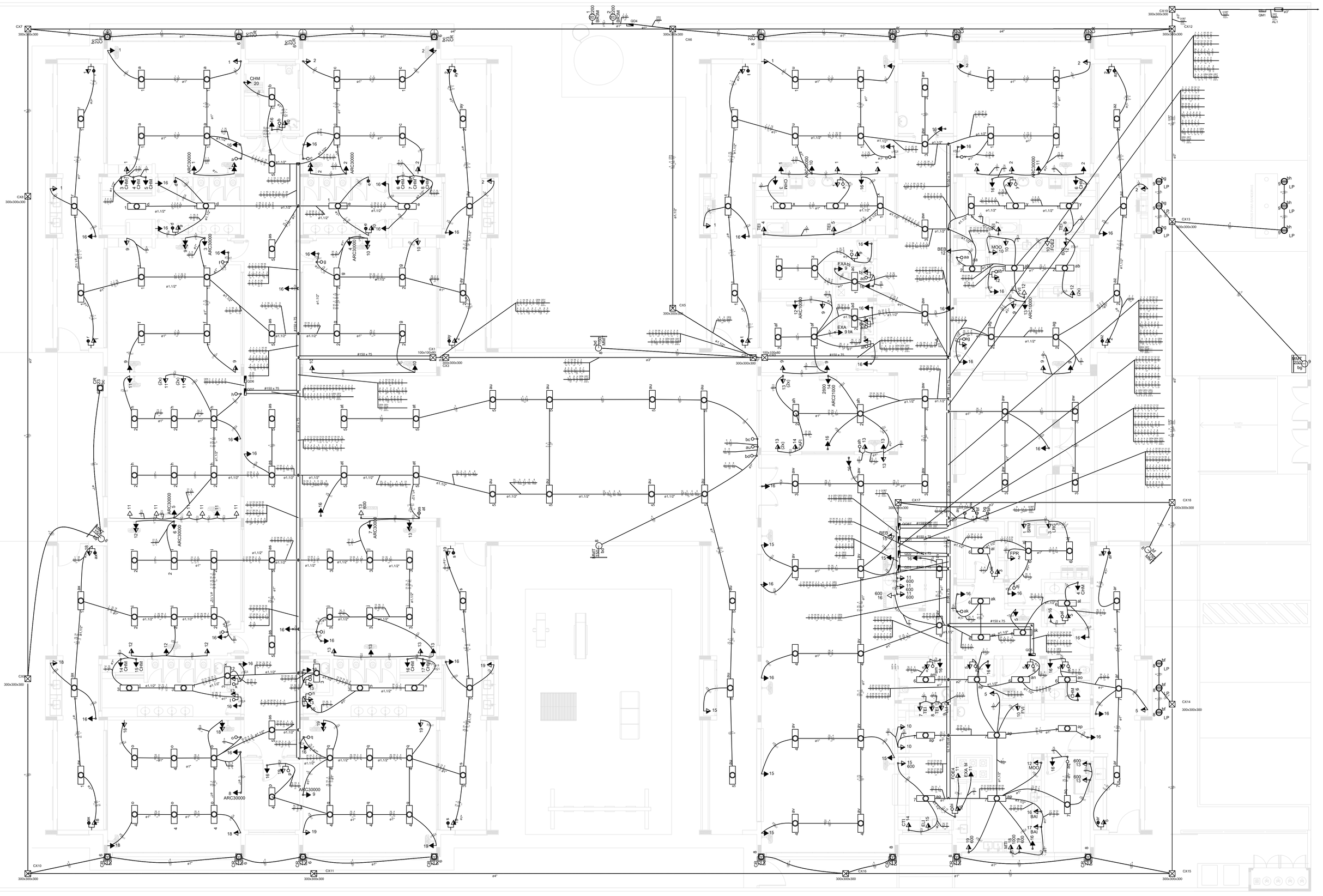
| Tipo de carga | Potência instalada (kVA) | Fator de demanda (%) | Demanda (kVA) |
|---|---|---|---|
| Iluminação e TUG's (Escritório e semelhantes) | 69,20 | 100 | 69,20 |
| | 69,20 | 50 | 34,60 |
| | | TOTAL | 103,80 |

QD3 (Quadro de distribuição de ar-condicionado)




### Quadro de Cargas (QD4) - Bombas

| Circuito | Descrição | Esquema | Método de Inst. | V (V) | Tomadas (W) | | | | | | | | | | Pot. NAB (W) | Pot. NAE (W) | Fases | Pot.+5 (W) | Pot.+7 (W) | FCT | FCA | Iº (A) | Seção (mm²) | % | Dhq (m) | Ø unit (A) | Ø total (A) | Status |
|---|---|---|---|---|---|---|---|---|---|---|---|---|---|---|---|---|---|---|---|---|---|---|---|---|---|---|---|
| | | | | | 100 | 200 | 300 | 400 | 500 | 600 | 700 | 800 | 900 | 1000 | (W) | (W) | | (W) | (W) | | | | | | | | |
| 1 | Bomba de recalque | F+N+T | B1 | 220 V | | | | | | | | | | 1 | 2200 | 2200 | R | 2200 | | 0,80 | 0,70 | 14,2 | 4,0 | 1,27 | 3,48 | 4,0mA | 3,48 | Ok |
| 2 | Reserva | F+N | B1 | 220 V | | | | | | | | | | 0 | 0 | 0 | R | 0 | | | 0,70 | 1,3 | 2,5 | 0,47 | | | | Ok |
| 3 | Bomba de recalque | F+N+T | B1 | 220 V | | | | | | | | | | 1 | 2200 | 2200 | R | 2200 | | | 0,70 | 14,2 | 4,0 | 4,32 | 11,88 | 12,0mA | 11,88 | Ok |
| 4 | Reserva | F+N | B1 | 220 V | | | | | | | | | | 0 | 0 | 0 | R | 0 | | | 0,70 | 1,3 | 2,5 | 0,47 | | | |



1 PLANTA BAIXA
ESCALA 1/75

| Legenda | |
|---|---|
| | Interruptor 1 tecla simples - 1,10m do piso |
| | Interruptor 1 tecla simples c/ acion. exaustor - 1,10m do piso |
| | Interruptor 2 teclas simples - 1,10m do piso |
| | Interruptor 4 teclas simples - 1,10m do piso |
| | Interruptor 2 teclas (1 simples + 1 paralelo) - 1,10m do piso |
| | Interruptor 1 tecla paralelo - 1,10m do piso |
| | Interruptor 2 teclas paralelo - 1,10m do piso |
| | 1 tecla simples & 1 tomada - 1,10m do piso |
| | 2 teclas simples & 1 tomada - 1,10m do piso |
| | 1 tecla simples & 1 tecla paralelo & 1 tomada - 1,10m do piso |
| | 1 tecla paralelo & 1 tomada - 1,10m do piso |
| | 2 teclas paralelo & 1 tomada - 1,10m do piso |
| | 1 tecla simples c/ acion. exaustor & 1 tomada - 1,10m do piso |
| | Tomada baixa 2P+T a 0,30m do piso |
| | Tomada média 2P+T a 1,10m do piso |
| | Tomada alta 2P+T a 2,20m do piso |
| | Tomada no teto |
| CXMM | Caixa de medição embutir a 1,50m do piso |
| | Quadro de distribuição - embutir a 1,50m do piso |
| | Caixa de passagem de embutir no piso - pvc 100x100x80mm |
| CX600 | Caixa de passagem de embutir no piso - alvenaria 400x400x500mm |
| | Caixa de passagem de sobrepor no teto - pvc 100x100x80mm |
| | Entrada de serviço aérea |
| | Ponto 3P+T a 0,30m do piso |
| | Luminária de teto - vide prancha de forro |
| | Arandela Externa - vide memorial |
| | Luminária de piso - vide memorial |
| 150W | Luminária de piso 150W - vide memorial |
| 250W | Luminária de piso 250W - vide memorial |

NOTAS:

- EXECUTAR ESTE PROJETO JUNTAMENTE COM O PROJETO ESTRUTURAL;
- ANTES DA CONCRETAGEM PREVER PASSAGEM PARA AS TUBULAÇÕES DENTRO DOS LIMITES ESTABELECIDOS PELA NBR 6118:2014;
- PARA POSICIONAMENTO DAS LUMINÁRIAS OBSERVAR LOCAÇÃO NA PLANTA DE FORRO;
- OS ELETRODUTOS QUE SEGUEM ATÉ O QUADRO DE ALIMENTAÇÃO GERAL DEVERÃO SER EM PVC RÍGIDO ROSCÁVEL;
-ALTERAÇÕES NESTE PROJETO SOMENTE COM AUTORIZAÇÃO EXPRESSA DO FNDE.

REFERÊNCIAS:

- MEMORIAL DESCRITIVO E ESPECIFICAÇÕES TÉCNICAS;
- PLANILHA DE QUANTITATIVOS.

FNDE Fundo Nacional de Desenvolvimento da Educação — Ministério da Educação — GOVERNO FEDERAL BRASIL PÁTRIA EDUCADORA

PROJETO PADRÃO - FNDE

PROPRIETÁRIO: :

ENDEREÇO:

MUNICÍPIO – UF:

PROPRIETÁRIO

RESP. TÉCNICO — CREA

AUTOR DO PROJETO — CAU

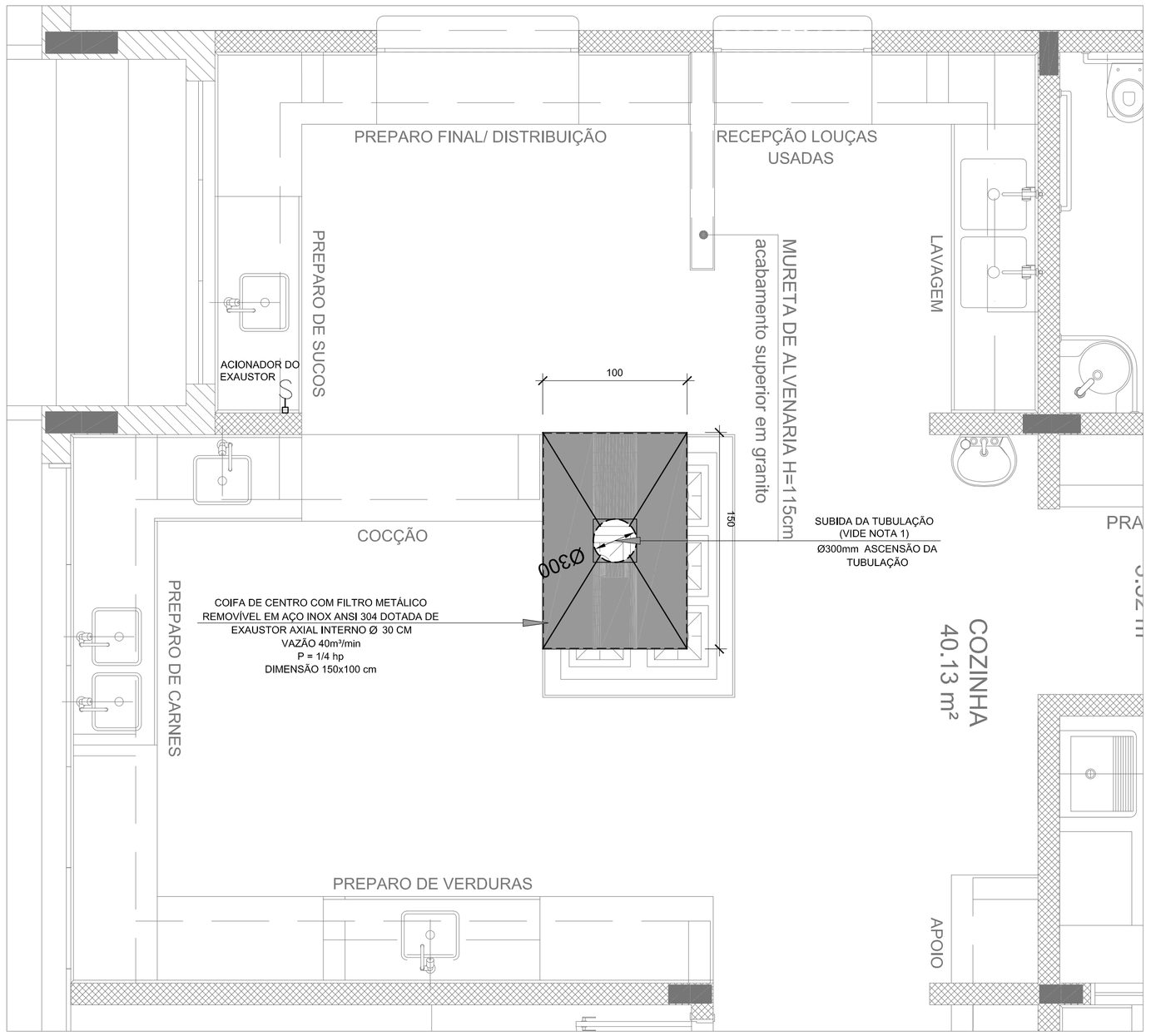
| DLFO | CREA |
|---|---|
| | RA |

OBSERVAÇÕES:

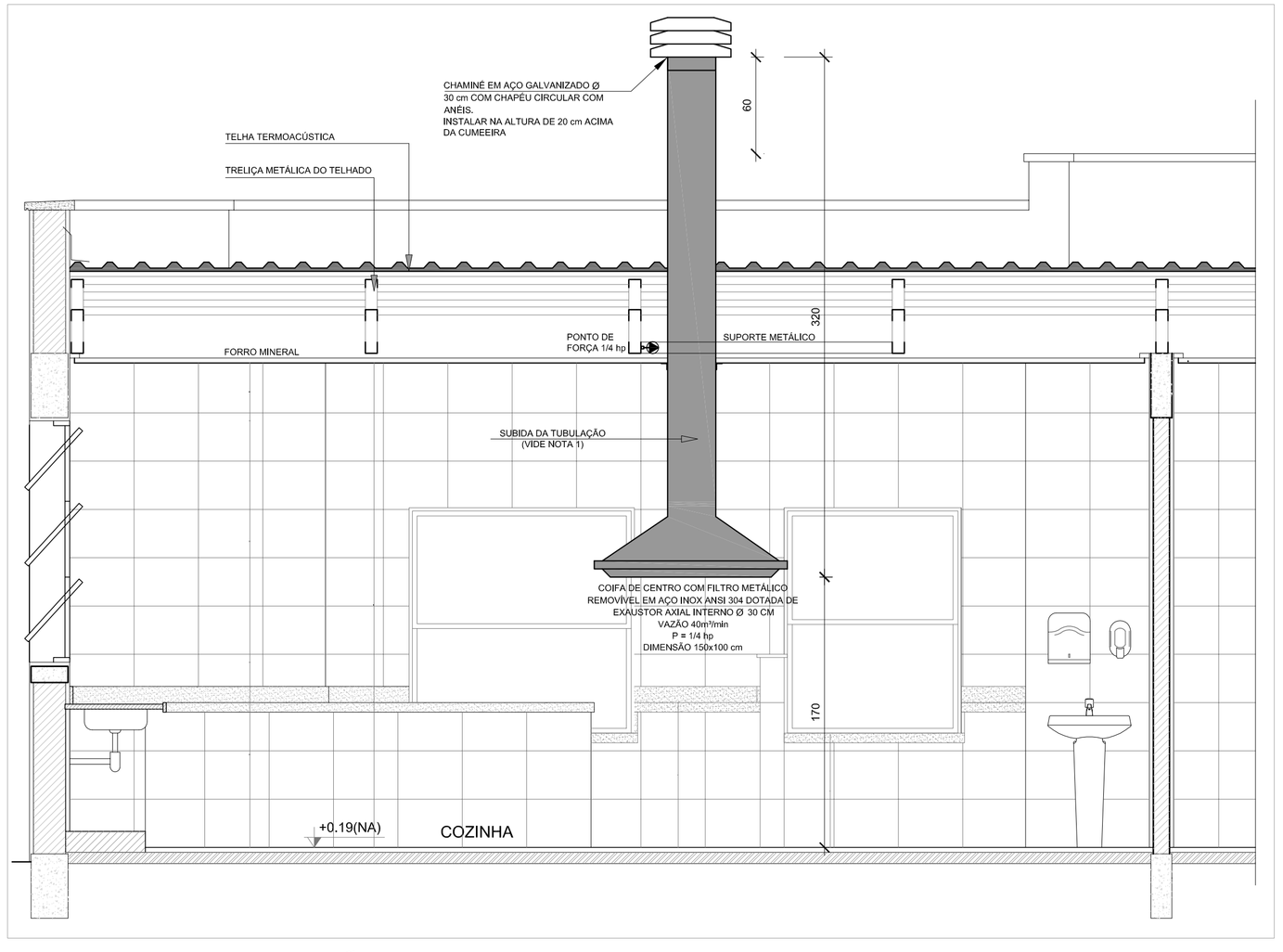
PROGRAMA PROINFÂNCIA - PROJETO TIPO 1

PROJETO DE INSTALAÇÕES

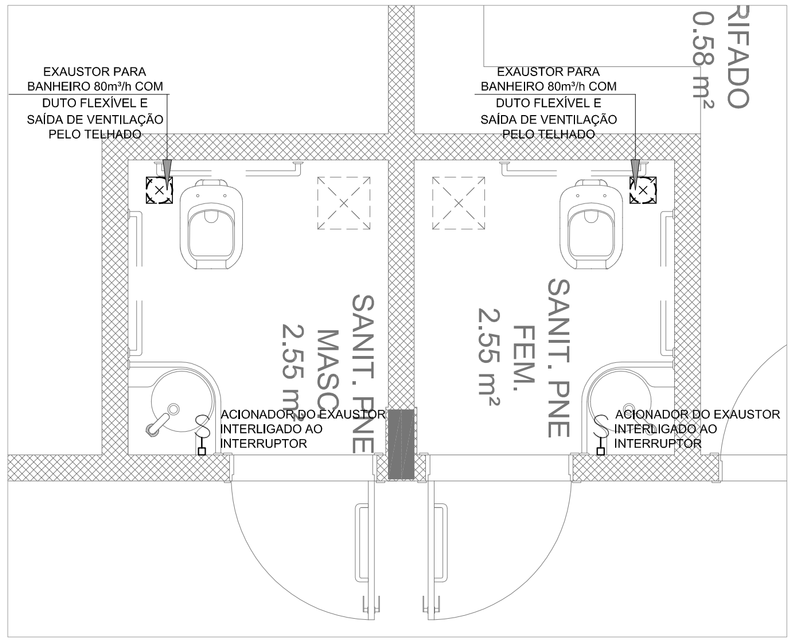
| COORDENAÇÃO | | | |
|---|---|---|---|
| CGEST - Coordenação Geral de Infraestrutura Educacional | DISTRIBUIÇÃO DA REDE ELÉTRICA 220V<br>ILUMINAÇÃO E TOMADAS<br>PLANTA BAIXA | | ELE |
| FORMATO A0_(1189X841) | REVISÃO R.00 R.01 | ESCALA 1/75 | PRANCHA 01/02 |
| | | DATA EMISSÃO JULHO/2016 | |



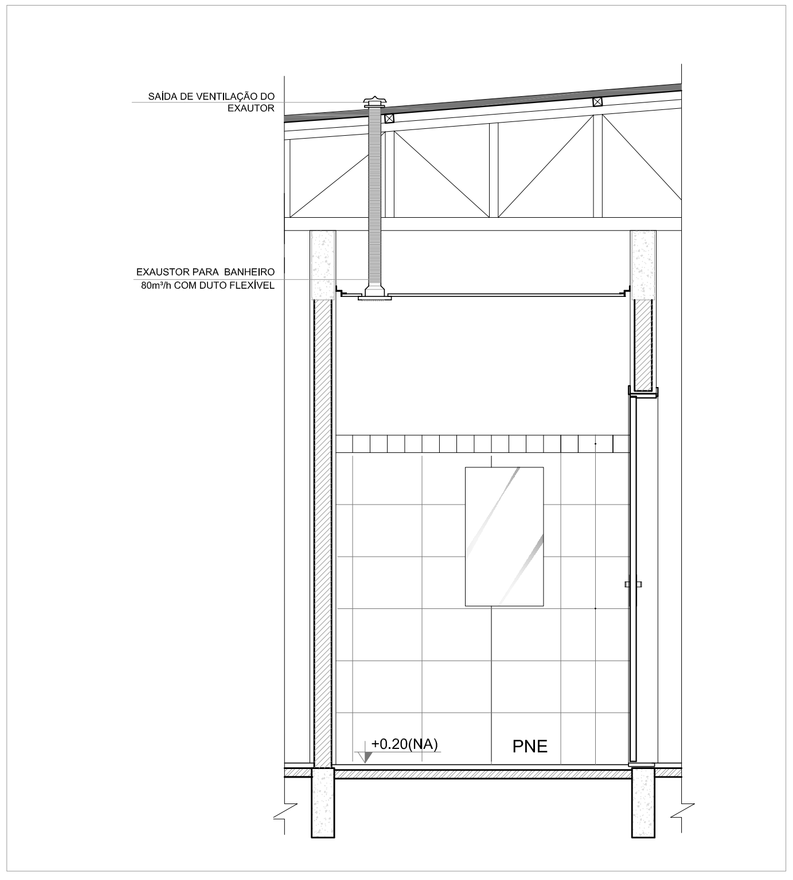

1 SISTEMA DE EXAUSTÃO - COZINHA
ESCALA 1/25




2 DETALHE - TUBULAÇÃO VERTICAL E EQUIPAMENTO
ESCALA 1/25




3 SISTEMA DE EXAUSTÃO - PNE FEMININO E MASCULINO
ESCALA 1/25




4 DETALHE - TUBULAÇÃO VERTICAL E EQUIPAMENTO
ESCALA 1/25

## NOTAS TÉCNICAS

1. PONTO DE SUBIDA DA TUBULAÇÃO:
   - NESTE PONTO, A TUBULAÇÃO SOBE DA COIFA DIRETAMENTE ATRAVESSANDO O FORRO DE GESSO ATÉ A SAÍDA NO TELHADO;
2. EXAUSTORES:
   - COMANDO DE ACIONAMENTO DO EXAUSTOR DA COZINHA SERÁ POR INTERRUPTOR SIMPLES CONFORME PROJETO, NO CASO DOS BANHEIROS O ACIONAMENTO SERÁ INTERLIGADO AO CIRCUITO DE ILUMINAÇÃO (MAIS DETALHES, VIDE PRANCHA DE INSTALAÇÕES ELÉTRICAS);
3. SAÍDA AO AMBIENTE EXTERNO:
   - NA SAÍDA PARA O AMBIENTE EXTERNO, A TUBULAÇÃO DEVE ESTAR VOLTADA EXCLUSIVAMENTE PARA A ABERTURA, SEM RESTRIÇÕES OU DESVIOS À SAÍDA DO AR;
4. FIXAÇÃO DAS ABRAÇADEIRAS NOS APOIOS:
   - PARA GARANTIR O ENGATE DA REDE DE DUTOS, AS ABRAÇADEIRAS PERFURADAS SERÃO FIXADAS NOS APOIOS (TANTO VERTICAL, COMO HORIZONTAL) POR MEIO DE PHILIPS "FIXES" CABEÇA DE PANELA BITOLA 6 ou 8;
5. FIXAÇÃO DOS APOIOS:
   - A FIXAÇÃO DOS APOIOS NA TRELIÇA METÁLICA DEVERÁ SER FEITA POR MEIO DE "ORELHAS" DE AÇO CHATO ESPESSURA 3 mm OU EQUIVALENTE, DE PREFERÊNCIA SENDO AS MESMAS CONFECCIONADAS DE CORTES DE 14 mm DE LARGURA EM PERFIL CANTONEIRA;
   - A FIXAÇÃO DA "ORELHA" TRELIÇA METÁLICA, HAVERÁ A UTILIZAÇÃO DE PARAFUSO PHILIPS AUTO ATARRAXANTE CABEÇA DE PANELA, BITOLA 6 ou 8;
6. EXECUTAR ESTE PROJETO JUNTAMENTE COM O PROJETO DE ESTRUTURA METÁLICA, DE INSTALAÇÕES ELÉTRICAS E DAS AMPLIAÇÕES DAS ÁREAS;

## REFERÊNCIAS

1. MEMORIAL DESCRITIVO E ESPECIFICAÇÕES TÉCNICAS;
2. PLANILHA DE QUANTITATIVOS.

## LEGENDA

- EXAUSTOR COM DUTO FLEXÍVEL
- EXAUSTOR AXIAL
- COIFA DE EXAUSTÃO PARA FOGÃO DE 06 BOCAS
- TUBULAÇÃO DE PASSAGEM DO AR DE EXAUSTÃO
- APOIO E ABRAÇADEIRA DE DUTO PARA TUBULAÇÃO VERTICAL DE EXAUSTÃO
- PONTO DE FORÇA PARA O EXAUSTOR
- INTERRUPTOR SIMPLES



CROQUI DE REFERÊNCIA

| N.º: | DATA: | DESCRIÇÃO: |
|---|---|---|
| 01 | JULHO/2016 | Correções de incompatibilidades; Correções de carimbo. |

CONTROLE DE REVISÕES

FNDE Fundo Nacional de Desenvolvimento da Educação — Ministério da Educação — GOVERNO FEDERAL BRASIL PÁTRIA EDUCADORA

PROJETO PADRÃO - FNDE

PROPRIETÁRIO: :

ENDEREÇO:

MUNICÍPIO - UF:

PROPRIETÁRIO

RESP. TÉCNICO — CREA

AUTOR DO PROJETO — CAU

DLFO — CREA

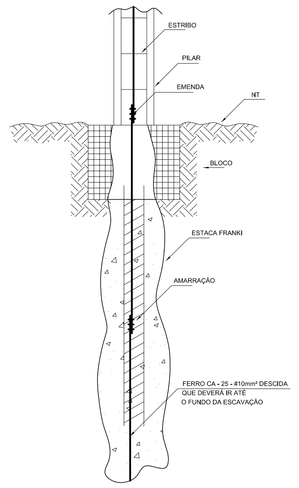
RA

OBSERVAÇÕES:

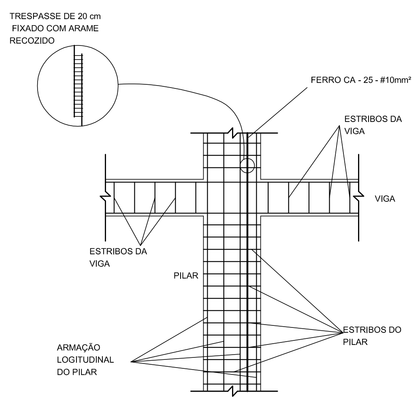
PROGRAMA PROINFÂNCIA - PROJETO TIPO 1

PROJETO DE INSTALAÇÕES

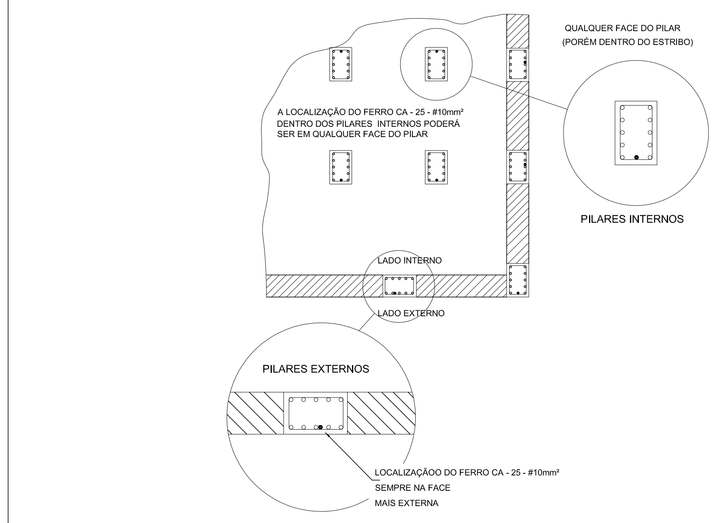
| COORDENAÇÃO | | | |
|---|---|---|---|
| CGEST - Coordenação Geral de Infraestrutura Educacional | PROJETO DE SISTEMA DE EXAUSTÃO<br>PLANTA BAIXA, CORTES E DETALHES<br>COZINHA e BANHEIROS | | EEX |
| FORMATO: A1 (594x841) | REVISÃO: R.00 R.01 | ESCALA: INDICADA | PRANCHA: 01/01 |
| | | DATA EMISSÃO: JULHO/2016 | |



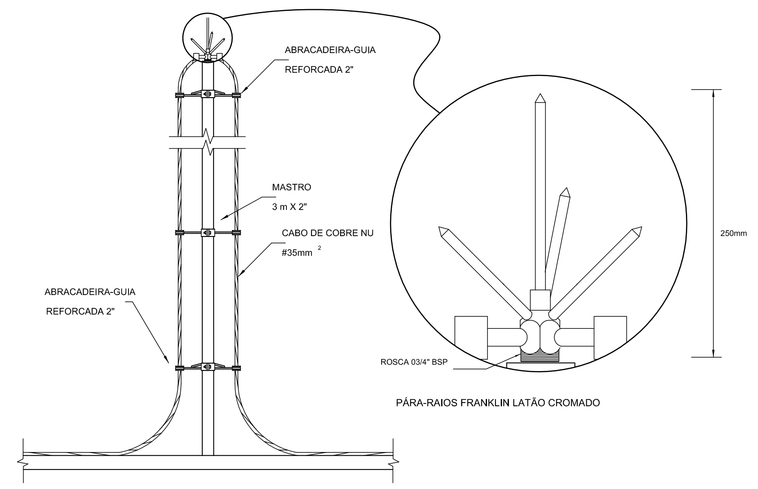

1 DET. GENÉRICO DO ATERRAMENTO NA FUNDAÇÃO
SEM ESCALA



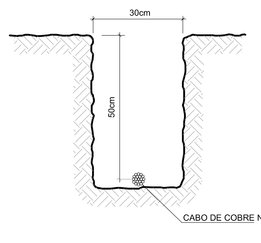

2 DET. DAS DESCIDAS (SPDA)
SEM ESCALA



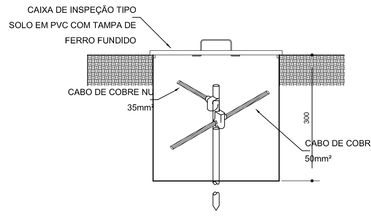

3 LOCALIZAÇÃO DOS FERROS CA - 25 - #10mm² NOS PILARES INTERNOS E EXTERNOS
SEM ESCALA



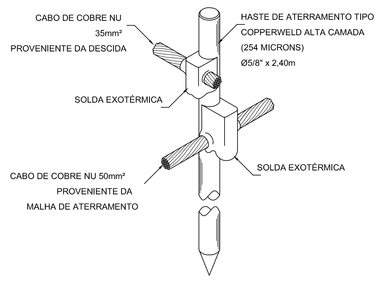

4 DETALHE DO CAPTOR TIPO FRANKLIN
SEM ESCALA



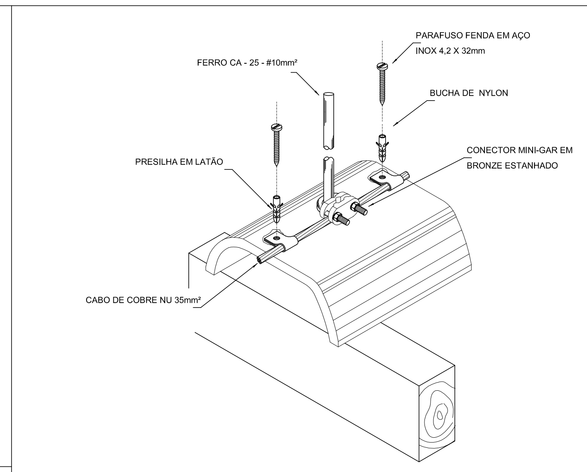

5 VALA PARA CABOS DA MALHA DE ATERRAMENTO
SEM ESCALA



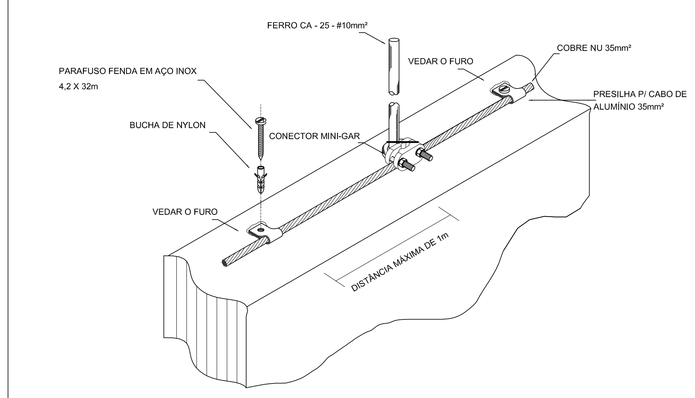

6 DET. - CAIXA DE INSPEÇÃO
SEM ESCALA



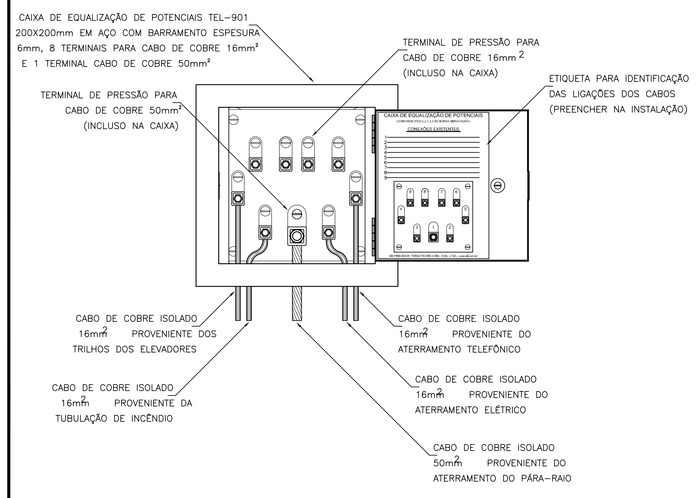

7 DET. - HASTE DE ATERRAMENTO
SEM ESCALA



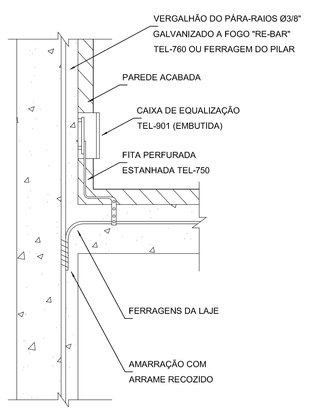

8 DET.FIXAÇÃO DO CABO NA TELHA METÁLICA
SEM ESCALA



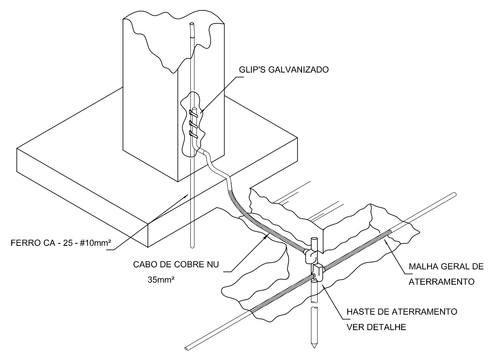

9 DET. FIXAÇÃO ENTRE MALHA E O FERRO CA - 25 - #10mm² NA PLATIBANDA
SEM ESCALA



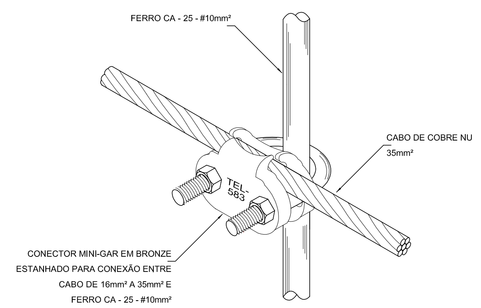

10 EXEMPLO DE LIGAÇÕES POSSÍVEIS NA CAIXA DE EQUALIZAÇÃO (LEP/TAP)
SEM ESCALA




11 DET. DE INTERLIGAÇÃO DA CAIXA DE EQUALIZAÇÃO
SEM ESCALA




12 DET. INTERLIGAÇÃO DO FERRO CA - 25 - #10mm² COM A CAPTAÇÃO
SEM ESCALA




13 DET. UNIÃO ENTRE MALHA DE COBRE NÚ E O FERRO CA - 25 - #10mm²
SEM ESCALA

OBSERVAÇÃO

VALOR ÔHMICO DO ATERRAMENTO:

01 – APÓS A EXECUÇÃO DA INSTALAÇÃO CONFORME ESTE PROJETO TODOS OS SISTEMAS DE ATERRAMENTO DEVERAO TER SUA RESISTÊNCIA MEDIDA. SE O VALOR MEDIDO ULTRAPASSAR 10 OHMS, ACRESCENTAR ELETRODOS ATÉ ATINGIR ESTE VALOR. PODERÁ TAMBÉM SER USADO ATERRAGEL OU SIMILAR.

02 – A RESISTÊNCIA DA CONTINUIDADE ELÉTRICA DAS ARMADURAS DO SISTEMA DEVE SER INFERIOR A 1 OHM.

03 – ALÉM DOS NEUTROS DEVERÃO SER LIGADOS AOS FIOS TERRA TODAS AS PARTES METÁLICAS NÃO ENERGIZADAS.

NOTAS

01 – A PROFUNDIDADE MÍNIMA PARA MALHA DE ATERRAMENTO É DE 50 CM.

02 – AS MALHAS DE ATERRAMENTO DOS SISTEMAS ELÉTRICOS E PROTEÇÃO ATMOSFÉRICA DEVERÃO SER INTERLIGADOS, FORMANDO APENAS UM SISTEMA.

REFERÊNCIAS

1. MEMORIAL DESCRITIVO E ESPECIFICAÇÕES TÉCNICAS;
2. PLANILHA DE QUANTITATIVOS.

| N.º | DATA: | DESCRIÇÃO: |
|---|---|---|
| 01 | JULHO/2016 | Correções de incompatibilidades; Correções de carimbo. |

CONTROLE DE REVISÕES

FNDE Fundo Nacional de Desenvolvimento da Educação — Ministério da Educação — GOVERNO FEDERAL BRASIL PÁTRIA EDUCADORA

PROJETO PADRÃO - FNDE

PROPRIETÁRIO: :

ENDEREÇO:

MUNICÍPIO – UF:

PROPRIETÁRIO

RESP. TÉCNICO — CREA

AUTOR DO PROJETO — CAU

DLFO | CREA | RA

OBSERVAÇÕES:

PROGRAMA PROINFÂNCIA - PROJETO TIPO 1

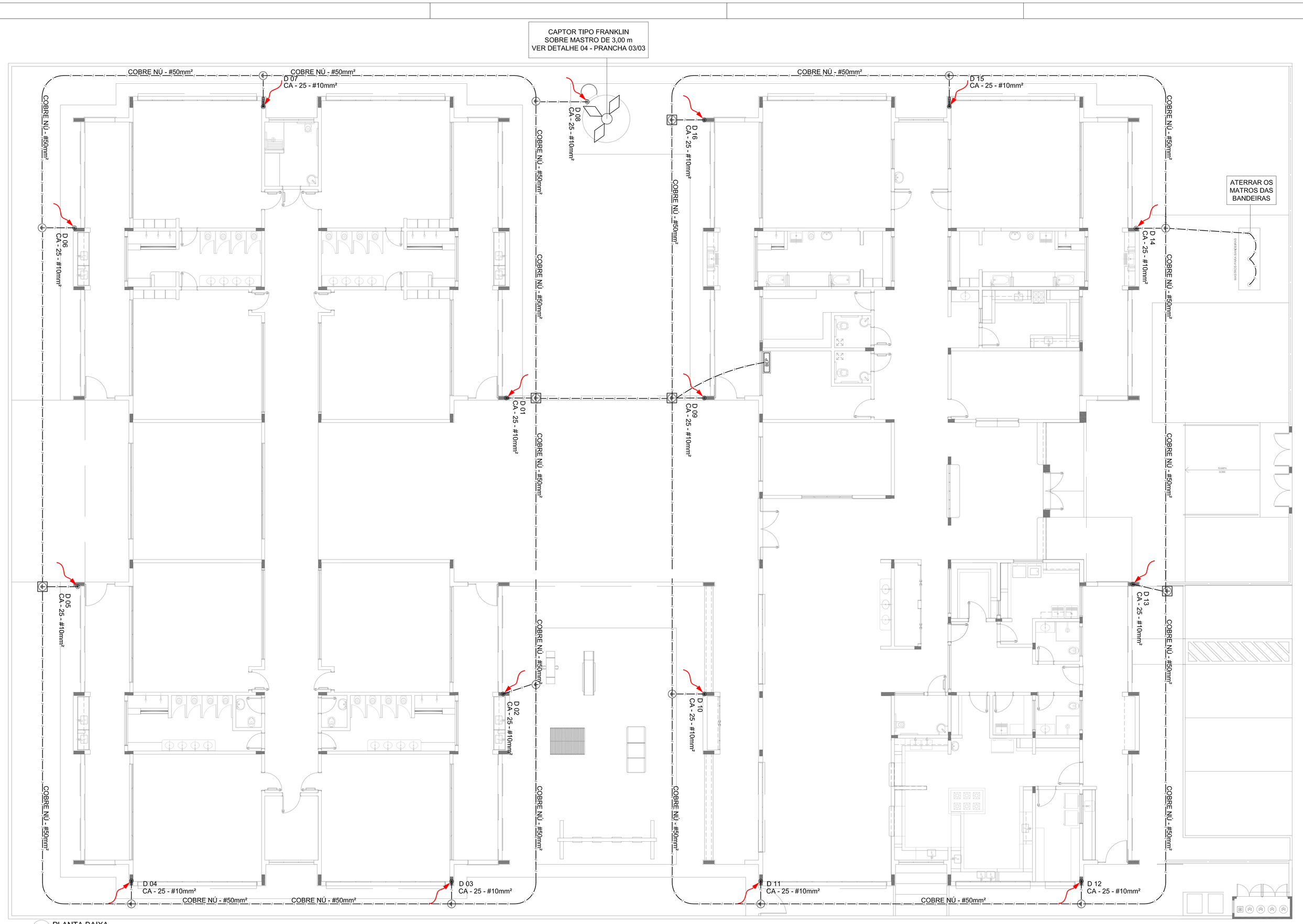
PROJETO DE INSTALAÇÕES

COORDENAÇÃO: CGEST - Coordenação Geral de Infraestrutura Educacional

SIST. PROT. CONTRA DESCARGAS ATMOSFÉRICAS
PLANTA DE DISTRIBUIÇÃO DO SISTEMA
DETALHES

EDA

FORMATO (1135x594) | REVISÃO R.00 R.01 | ESCALA 1/75 | DATA EMISSÃO JULHO/2016 | PRANCHA 03/03




1 PLANTA BAIXA
ESCALA 1/75

## LEGENDA

- ATERRAMENTO COM HASTE
- CAIXA DE VISITA DE ATERRAMENTO COM HASTE
- CABO DE COBRE NÚ (CORDOALHA)
- VERGALHÃO CA25-Ø10mm
- DESCIDA DO SPDA
- CAPTOR TIPO FRANKLIN
- BEP — CAIXA DE EQUALIZAÇÃO

OBSERVAÇÃO

VALOR OHMICO DO ATERRAMENTO:

01 – APÓS A EXECUÇÃO DA INSTALAÇÃO CONFORME ESTE PROJETO TODOS OS SISTEMAS DE ATERRAMENTO DEVERAO TER SUA RESISTÊNCIA MEDIDA. SE O VALOR MEDIDO ULTRAPASSAR 10 OHMS, ACRESCENTAR ELETRODOS ATÉ ATINGIR ESTE VALOR. PODERA TAMBEM SER USADO ATERRAGEL OU SIMILAR.

02 – A RESISTÊNCIA DA CONTINUIDADE ELÉTRICA DAS ARMADURAS DO SISTEMA DEVE SER INFERIOR A 1 OHM.

03 – ALÉM DOS NEUTROS DEVERÃO SER LIGADOS AOS FIOS TERRA TODAS AS PARTES METALICAS NÃO ENERGIZADAS.

NOTAS

01 – A PROFUNDIDADE MINIMA PARA MALHA DE ATERRAMENTO É DE 50 CM.

02 – AS MALHAS DE ATERRAMENTO DOS SISTEMAS ELÉTRICOS E PROTEÇÃO ATMOSFÉRICA DEVERÃO SER INTERLIGADOS, FORMANDO APENAS UM SISTEMA.

REFERÊNCIAS

1. MEMORIAL DESCRITIVO E ESPECIFICAÇÕES TÉCNICAS;
2. PLANILHA DE QUANTITATIVOS.

| N.º: | DATA: | DESCRIÇÃO: |
|---|---|---|
| 01 | JULHO/2016 | Correções de incompatibilidades; Correções de carimbo. |

CONTROLE DE REVISÕES

FNDE Fundo Nacional de Desenvolvimento da Educação — Ministério da Educação — GOVERNO FEDERAL BRASIL PÁTRIA EDUCADORA

# PROJETO PADRÃO - FNDE

PROPRIETÁRIO: :

ENDEREÇO:

MUNICIPIO – UF:

PROPRIETÁRIO

RESP. TÉCNICO — CREA

AUTOR DO PROJETO — CAU

DLFO — CREA — RA

OBSERVAÇÕES:

## PROGRAMA PROINFÂNCIA - PROJETO TIPO 1

PROJETO DE INSTALAÇÕES

COORDENAÇÃO: CGEST - Coordenação Geral de Infraestrutura Educacional

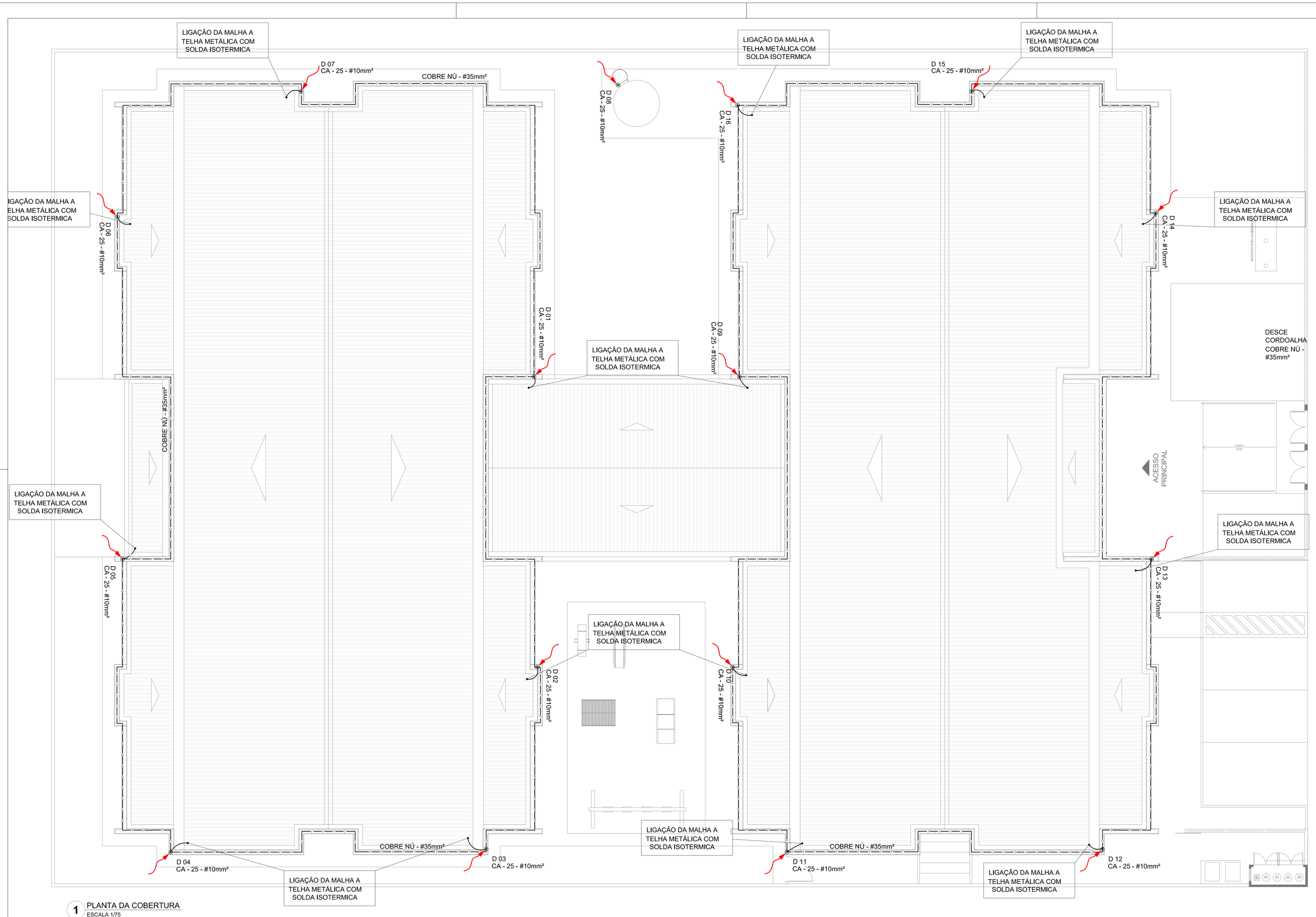
SIST. PROT. CONTRA DESCARGAS ATMOSFÉRICAS
PLANTA DE DISTRIBUIÇÃO DO SISTEMA
PLANTA BAIXA

EDA

| REVISÃO | ESCALA | PRANCHA |
|---|---|---|
| R.00 R.01 | 1/75 | 01/03 |

DATA EMISSÃO: JULHO/2016

FORMATO: (1050x594)




1 PLANTA DA COBERTURA
ESCALA 1/75

## LEGENDA

- ATERRAMENTO COM HASTE
- DESCIDA DO SPDA
- CAIXA DE VISITA DE ATERRAMENTO COM HASTE
- CAPTOR TIPO FRANKLIN
- CABO DE COBRE NÚ (CORDOALHA)
- BEP — CAIXA DE EQUALIZAÇÃO
- VERGALHÃO CA25-Ø10mm

## OBSERVAÇÃO

VALOR OHMICO DO ATERRAMENTO:

01 – APÓS A EXECUÇÃO DA INSTALAÇÃO CONFORME ESTE PROJETO TODOS OS SISTEMAS DE ATERRAMENTO DEVERAO TER SUA RESISTÊNCIA MEDIDA. SE O VALOR MEDIDO ULTRAPASSAR 10 OHMS, ACRESCENTAR ELETRODOS ATÉ ATINGIR ESTE VALOR. PODERÁ TAMBEM SER USADO ATERRAGEL OU SIMILAR.

02 – A RESISTÊNCIA DA CONTINUIDADE ELÉTRICA DAS ARMADURAS DO SISTEMA DEVE SER INFERIOR A 1 OHM.

03 – ALÉM DOS NEUTROS DEVERÃO SER LIGADOS AOS FIOS TERRA TODAS AS PARTES METALICAS NÃO ENERGIZADAS.

NOTAS

01 – A PROFUNDIDADE MINIMA PARA MALHA DE ATERRAMENTO É DE 50 CM.

02 – AS MALHAS DE ATERRAMENTO DOS SISTEMAS ELÉTRICOS E PROTEÇÃO ATMOSFÉRICA DEVERÃO SER INTERLIGADOS, FORMANDO APENAS UM SISTEMA.

REFERÊNCIAS

1. MEMORIAL DESCRITIVO E ESPECIFICAÇÕES TÉCNICAS;
2. PLANILHA DE QUANTITATIVOS.

| N.º | DATA: | DESCRIÇÃO: |
|---|---|---|
| 01 | JULHO/2016 | Correções de incompatibilidades; Correções de carimbo. |

CONTROLE DE REVISÕES

FNDE Fundo Nacional de Desenvolvimento da Educação — Ministério da Educação — GOVERNO FEDERAL BRASIL PÁTRIA EDUCADORA

## PROJETO PADRÃO - FNDE

PROPRIETÁRIO: :

ENDEREÇO:

MUNICÍPIO – UF:

PROPRIETÁRIO

RESP. TÉCNICO — CREA

AUTOR DO PROJETO — CAU

DLFO — CREA

RA

OBSERVAÇÕES:

## PROGRAMA PROINFÂNCIA - PROJETO TIPO 1

PROJETO DE INSTALAÇÕES

COORDENAÇÃO: CGEST - Coordenação Geral de Infraestrutura Educacional

SIST. PROT. CONTRA DESCARGAS ATMOSFÉRICAS
PLANTA DE DISTRIBUIÇÃO DO SISTEMA
PLANTA DA COBERTURA

EDA

FORMATO (1050x594)

REVISÃO: R.00 R.01

ESCALA: 1/75

DATA EMISSÃO: JULHO/2016

PRANCHA: 02/03

## PRODUTOS GRÁFICOS – ELÉTRICA – 10 pranchas

### Instalações Elétricas – 110 V – 2 pranchas

| Nome do arquivo | Título | Escala |
|---|---|---|
| TIPO1-ELE-PLB-GER0-01-220.110_R01 | Planta de distribuição da rede elétrica - 110V | 1:75 |
| TIPO1-ELE-DIG-GER0-02-220.110_R01 | Quadro de Cargas e Detalhes – 110V | indicada |

### Instalações Elétricas – 220 V – 2 pranchas

| Nome do arquivo | Título | Escala |
|---|---|---|
| TIPO1-ELE-PLB-GER0-01-380.220_R01 | Planta de distribuição da rede elétrica - 220V | 1:75 |
| TIPO1-ELE-DIG-GER0-02-380.220_R01 | Quadro de Cargas e Detalhes – 220V | indicada |

### Sistema de Proteção contra Descargas Atmosféricas – 3 pranchas

| Nome do arquivo | Título | Escala |
|---|---|---|
| TIPO1-EDA-PLB-GER0-01_R01 | Planta Baixa do Térreo | 1:75 |
| TIPO1-EDA-COB-GER0-02_R01 | Planta de Cobertura | 1:75 |
| TIPO1-EDA-DET-GER0-03_R01 | Detalhes construtivos | indicada |

### Instalações de Climatização – 1 prancha

| Nome do arquivo | Título | Escala |
|---|---|---|
| TIPO1-ECL-PLB-GER0-01_R01 | Lançamento da rede de dreno do ar condicionado | 1:75 |

### Instalação de Cabeamento Estruturado – 1 prancha

| Nome do arquivo | Título | Escala |
|---|---|---|
| TIPO1-ECE-PLB-GER0-01_R01 | Lançamento da rede lógica | 1:75 |

### Sistema de Exaustão – 1 prancha

| Nome do arquivo | Título | Escala |
|---|---|---|
| TIPO1-EEX-PLC-SER0-01_R01 | Planta Baixa, Corte e Detalhes – Cozinha e banheiros | indicada |