DETALHE L11 — FIXAÇÃO DO SUPORTE DE FORRO (ISO CAR) EM ESTRUTURA EXISTENTE

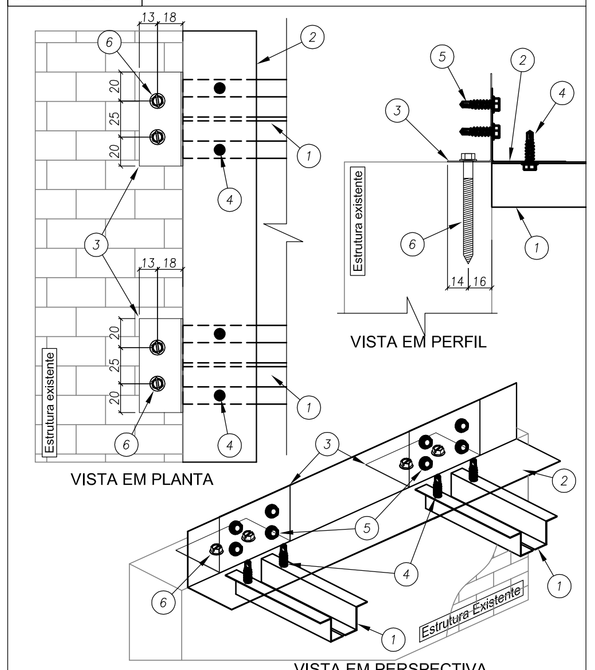

ITEM	DESCRIÇÃO	ESPECIFICAÇÃO	CONSUMO	CÓDIGO
6	PARAFUSO	PARAFUSO FIX TITECON M6X70mm SEXT. 5/16"	2 / cantoneira	142938
5	PARAFUSO	LSF PB 12 - 14 x 7/8" P01 ECOSEAL	4 / cantoneira	142936
4	PARAFUSO	LSF PB 12 - 14 x 7/8" P01 ECOSEAL	2 / cartola	142936
3	CANTONEIRA	L 60 x 30 # 1,25 mm Galvalume Full Hard	1 / cartola	130420
2	CANTONEIRA	L 50 x 50 #0,50 mm	ver lista	130405
1	SUPORTE de FORRO	ISO CAR 3020 # 0,50 mm Galvalume Full Hard	ver lista	130415

DETALHE L12 — FIXAÇÃO DO SUPORTE DE FORRO (ISO CAR) EM ESTRUTURA EXISTENTE

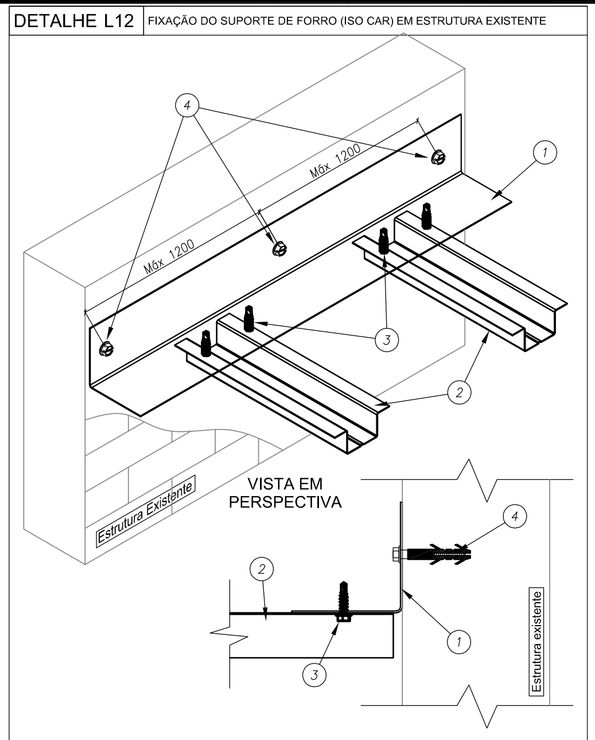

ITEM	DESCRIÇÃO	ESPECIFICAÇÃO	CONSUMO	CÓDIGO
4a	BUCHA	BUCHA PLASTICA MU 10MM	1 / par tiracon	140499
4	PARAFUSO	PARAFUSO FIX TITECON M6X70mm SEXT. 5/16"	1 a cada 1500 mm	142938
3	PARAFUSO	LSF PB 12 - 14 x 7/8" P01 ECOSEAL	2 / cartola	142936
2	SUPORTE de FORRO	ISO CAR 3020 # 0,50 mm Galvalume Full Hard	ver lista	130415
1	CANTONEIRA	L 50 x 50 #0,50 mm	ver lista	130405

DETALHE L13 — FIXAÇÃO DO SUPORTE DE FORRO E TRAVAMENTO DAS TERÇAS

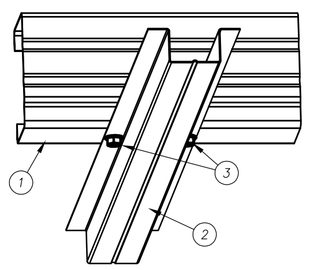

VISTA EM PERSPECTIVA

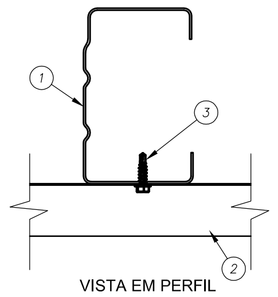

VISTA EM PERFIL

ITEM	DESCRIÇÃO	ESPECIFICAÇÃO	CONSUMO	CÓDIGO
3	PARAFUSO	LSF PB 12 - 14 x 7/8" P01 ECOSEAL	2 / ligação	142936
2	SUPORTE de FORRO	ISO CAR 3020 # 0,80 mm Galvalume Full Hard	ver lista	130415
1	BANZO INFERIOR	ISO UE # 0,80 mm Galvalume Full Hard	ver lista	130414

DETALHE L14 — FIXAÇÃO DA MÃO-FRANCESA NO BANZO INFERIOR DAS TESOURAS

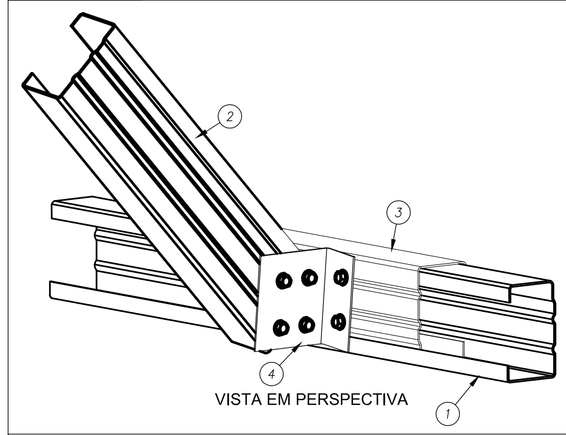

VISTA EM PERSPECTIVA

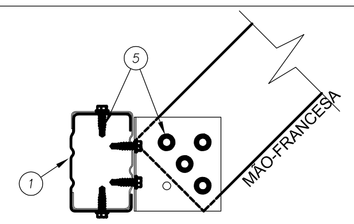

VISTA EM PERFIL DO BANZO INF. DA TRELIÇA

ITEM	DESCRIÇÃO	ESPECIFICAÇÃO	CONSUMO	CÓDIGO
5	PARAFUSO	LSF PB 12 - 14 x 7/8" P01 ECOSEAL	6 / reforço	142936
4	CANTONEIRA	L 60 x 30 # 1,25 mm Galvalume Full Hard	1 / ligação	130420
3	LUVA	ISO UE # 0,80 mm Galvalume Full Hard	1 / ligação	130414
2	MÃO-FRANCESA	ISO UE # 0,80 mm Galvalume Full Hard	ver lista	130414
1	BANZO INF.	ISO UE # 0,80 mm Galvalume Full Hard	ver lista	130414

DETALHE L15 — LIGAÇÃO DO CONTRAVETAMENTO (ISO CAR) NO MONTANTE (2 x ISO UE)

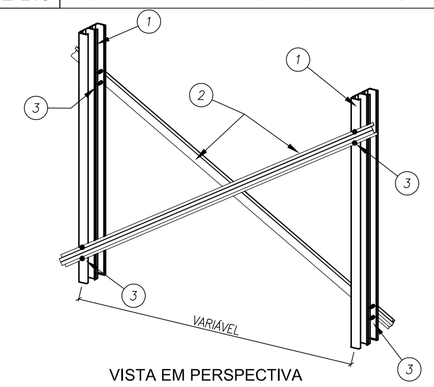

VISTA EM PERSPECTIVA

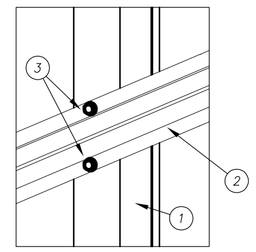

DETALHE DA LIGAÇÃO

ITEM	DESCRIÇÃO	ESPECIFICAÇÃO	CONSUMO	CÓDIGO
3	PARAFUSO	LSF PB 12 - 14 x 7/8" P01 ECOSEAL	4 / montante	142936
2	CONTRAVENTO	ISO CAR 3020 # 0,80 mm Galvalume Full Hard	ver lista	130415
1	MONTANTE	ISO UE # 0,80 mm Galvalume Full Hard	ver lista	130414

DETALHE L16 — DETALHE DE EMENDA (ISO UE) NA TERÇA (ISO UE)

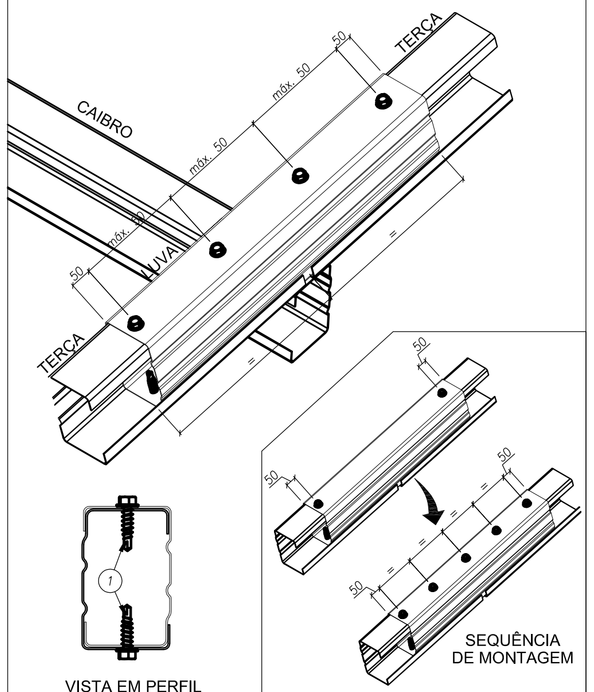

REPETIR A SEQUÊNCIA ATÉ A DISTÂNCIA ENTRE OS PARAFUSOS ATINGIR 100 mm OU MENOS

ITEM	DESCRIÇÃO	ESPECIFICAÇÃO	CONSUMO	CÓDIGO
1	PARAFUSO	LSF PB 12 - 14 x 7/8" P01 ECOSEAL	2 a cada 500 mm	142936

DETALHE L17A — FIXAÇÃO DAS TERÇAS DE FECHAMENTO NO MONTANTE DA TRELIÇA

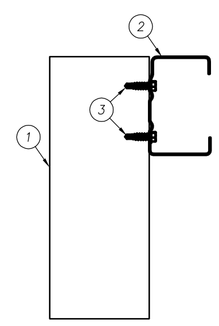

VISTA LATERAL 1º PASSO

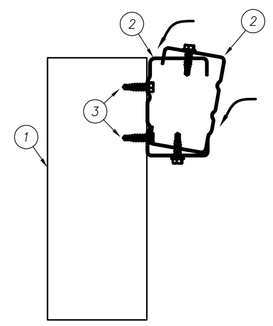

VISTA LATERAL 2º PASSO

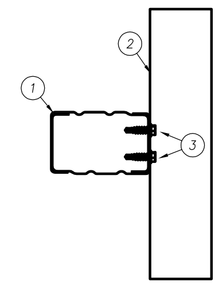

VISTA SUPERIOR

ITEM	DESCRIÇÃO	ESPECIFICAÇÃO	CONSUMO	CÓDIGO
3	PARAFUSO	PARAFUSO FIX LSF PB12 - 14 X 3/4" P1	4 / ligação	142943
2	TERÇA DE FECH.	ISO UE # 0,80 mm Galvalume Full Hard	ver lista	130414
1	MONTANTE	ISO UE # 0,80 mm Galvalume Full Hard	ver lista	130414

DETALHE L17B — FIXAÇÃO DAS TERÇAS DE FECHAMENTO NO MONTANTE DA TRELIÇA

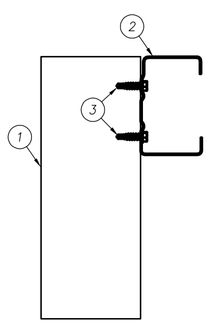

VISTA LATERAL

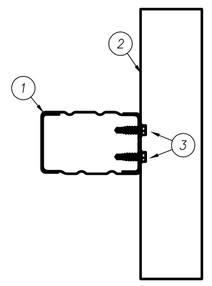

VISTA SUPERIOR

ITEM	DESCRIÇÃO	ESPECIFICAÇÃO	CONSUMO	CÓDIGO
3	PARAFUSO	PARAFUSO FIX LSF PB12 - 14 X 3/4" P1	4 / ligação	142943
2	TERÇA	ISO UE # 0,80 mm Galvalume Full Hard	ver lista	130414
1	MONTANTE	ISO UE # 0,80 mm Galvalume Full Hard	ver lista	130414

DETALHE M01 — DETALHE DE FIXAÇÃO DA VIGA METÁLICA V1 NO PILAR DO CLIENTE BLOCO B

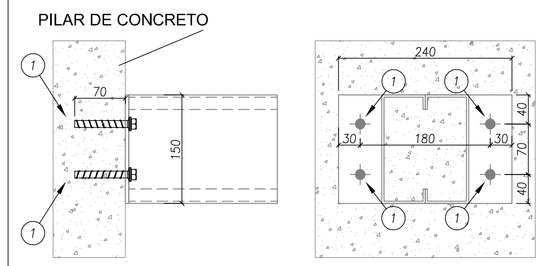

ITEM	DESCRIÇÃO	ESPECIFICAÇÃO	CONSUMO	CÓDIGO
1	PARAFUSO	WEDGEBOLT 3/8" X 3"	4 / ligação	-

DETALHE M02 — DETALHE DE FIXAÇÃO DA VIGA METÁLICA V2 NO PILAR DO CLIENTE BLOCO CENTRAL

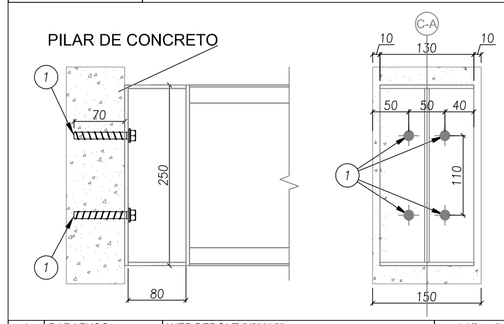

ITEM	DESCRIÇÃO	ESPECIFICAÇÃO	CONSUMO	CÓDIGO
1	PARAFUSO	WEDGEBOLT 3/8" X 3"	4 / ligação	-

DETALHE L18 — TRANSPASSE DA CALHA

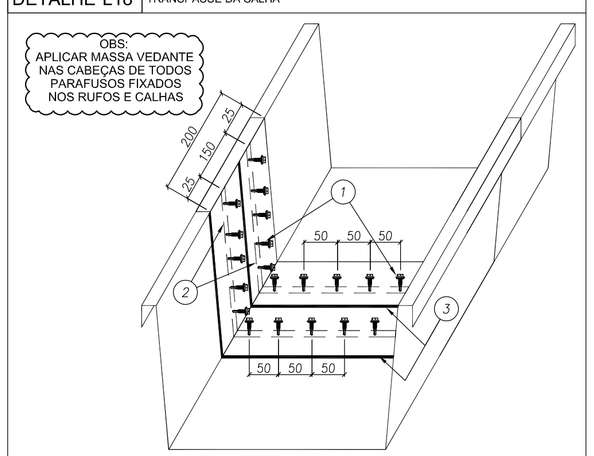

VISTA EM PERSPECTIVA

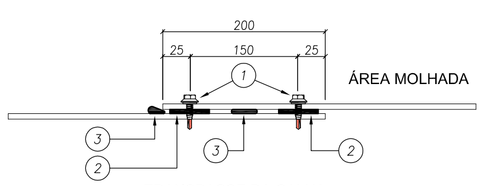

TRANSPASSE DA CALHA

ITEM	DESCRIÇÃO	ESPECIFICAÇÃO	CONSUMO	CÓDIGO
3	MASSA VEDANTE TELHAS (BRANCO)		1 tubo / 25 m	144059
2	FITA DE VEDACAO TACKY TAPE (12,2M X 22,2MM)		1 rolo / 12,2 m	143105
1	PAR COSTURA PB1/4-14 X 7/8 P1		1 pç / 50 mm	141580

DETALHE L19 — BOCAL DA CALHA

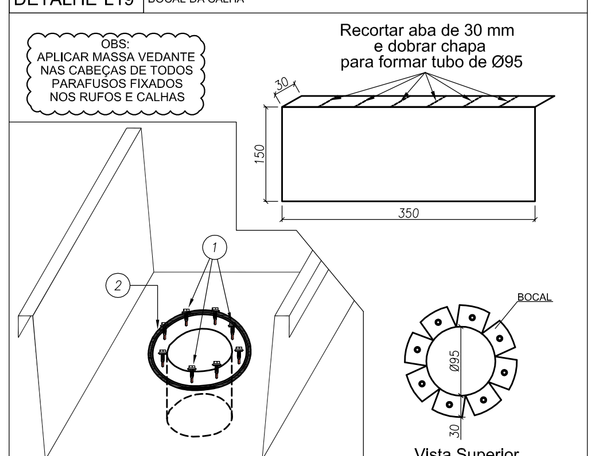

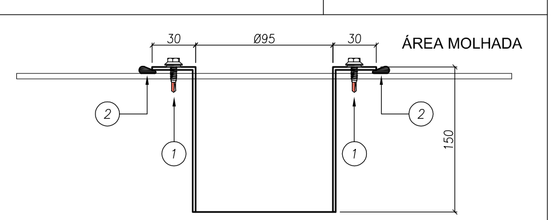

TRANSPASSE DA CALHA

ITEM	DESCRIÇÃO	ESPECIFICAÇÃO	CONSUMO	CÓDIGO
2	MASSA VEDANTE TELHAS (BRANCO)		1 tubo / 25 m	144059
1	PAR COSTURA PB1/4-14 X 7/8 P1		1 pç / 50 mm	141580

DETALHE L20 — TAMPA E SUPORTES DA CALHA

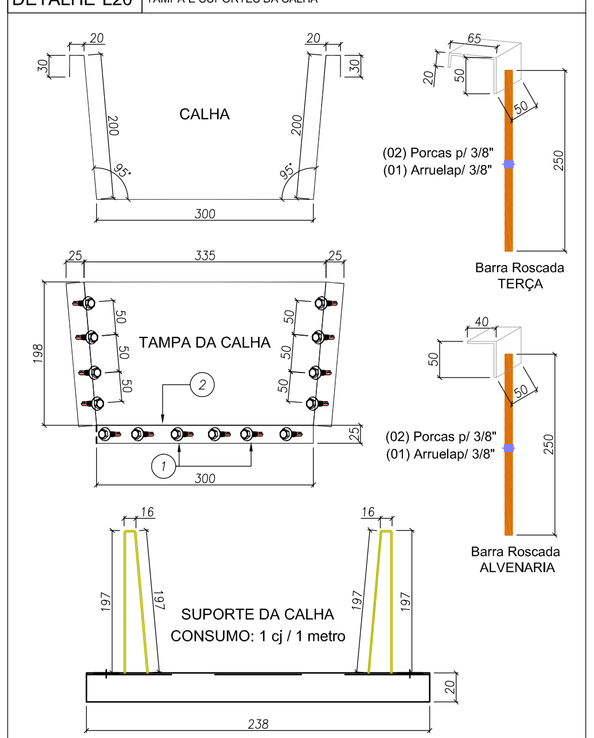

ITEM	DESCRIÇÃO	ESPECIFICAÇÃO	CONSUMO	CÓDIGO
3	CONJUNTO SUPORTE DE CALHA		1 cj / 1 m	-
2	MASSA VEDANTE TELHAS (BRANCO)		1 tubo / 25 m	144059
1	PAR COSTURA PB1/4-14 X 7/8 P1		1 pç / 50 mm	141580

DETALHE L21 — MONTAGEM DO SUPORTE DE CALHA

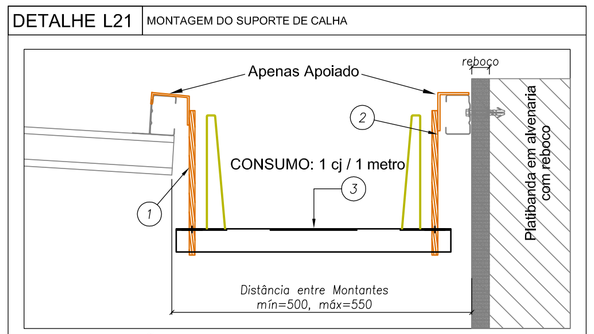

SITURAÇÃO ENTRE ESTRUTURA E ALVENARIA

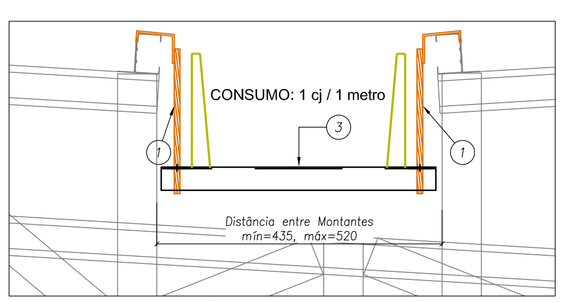

SITURAÇÃO ENTRE ESTRUTURAS

OBS.: A fixação dos suportes será realizada com os parafusos das telhas

ITEM	DESCRIÇÃO	ESPECIFICAÇÃO	CONSUMO	CÓDIGO
3	SUPORTE DA CALHA		1 pç = 3 m	145202
2	BARRA ROSCADA ALVENARIA		1 pç = 3 m	145202
1	BARRA ROSCADA TERÇA		1 pç / 500 mm	141580

Nº	DATA	DESCRIÇÃO
02	JANEIRO/ 2017	Atendimento à NBR 9050/ 2015; Alteração: quadro de áreas, sanitários infantis 1 e 2, altura da platibanda, mobiliário e equipamento, altura da cerâmica nos sanitários, cor dos portões dos solários e altura da porta PA4; Acréscimo das duchas higiênicas e escaninhos pré-escola. Retirada da chapa de aço abaixo da platibanda.
01	AGOSTO/ 2016	Alteração paredes - shaft para tubulação hidráulica e detalhamento; alteração da altura da platibanda; Correção: Blocos: B34, B36; Sapatas: S34, S36; Pilares: P33, P45, P57; Vigas nível 310: V22, V56, V75; Supressão: Viga nível 310: V72;

CONTROLE DE REVISÕES

FNDE Fundo Nacional de Desenvolvimento da Educação

Ministério da Educação

PROJETO PADRÃO - FNDE

PROPRIETÁRIO: :

ENDEREÇO:

MUNICÍPIO – UF:

PROPRIETÁRIO

RESP. TÉCNICO — CREA

AUTOR DO PROJETO — CAU

DLFO

CREA

RA

OBSERVAÇÕES:

PROGRAMA PROINFÂNCIA - PROJETO TIPO 2

PROJETO DE ESTRUTURA

COORDENAÇÃO: CGEST - Coordenação Geral de Infraestrutura Educacional

ESTRUTURA METÁLICA
DETALHES CONSTRUTIVOS

SMT

FORMATO: A1 (594x841)

REVISÃO: R.00, R.01, R.02

ESCALA: INDICADA

DATA EMISSÃO: JANEIRO/2017

PRANCHA: 08/10