Croqui para execução de formas metálicas

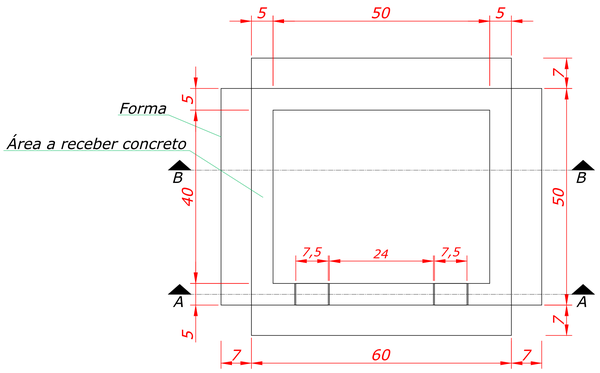

VISTA SUPERIOR

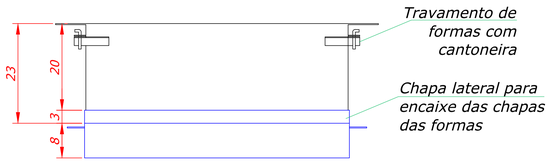

VISTA FRONTAL

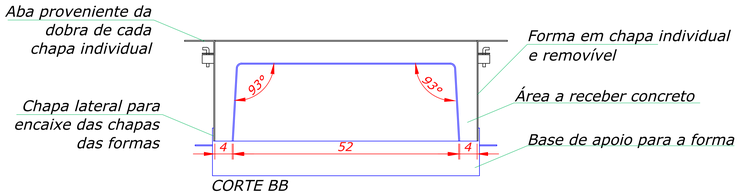

CORTE BB

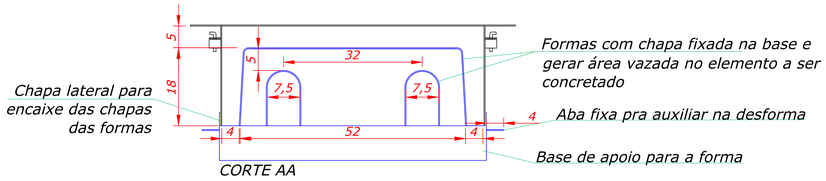

CORTE AA

Unidade e medida cotas: cm

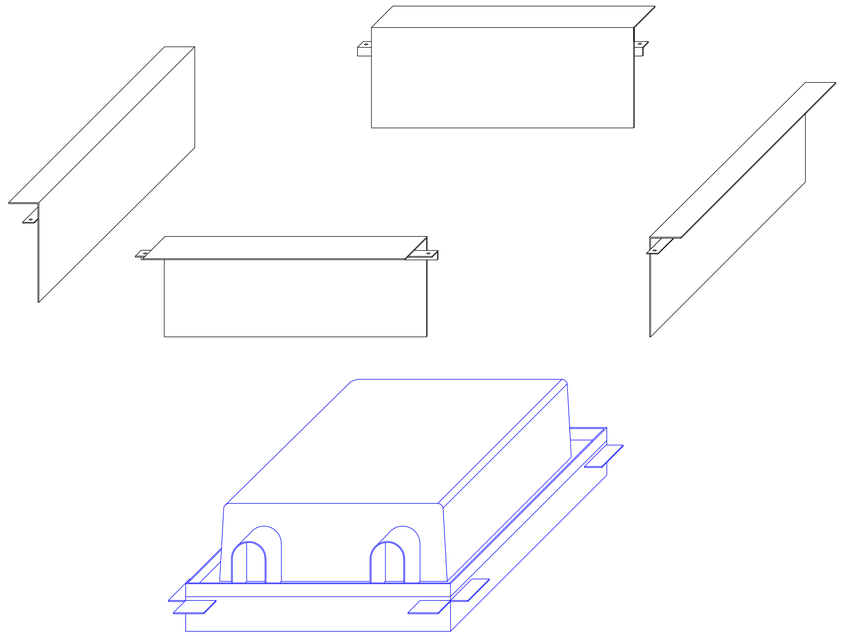

VISTA EXPLODIDA

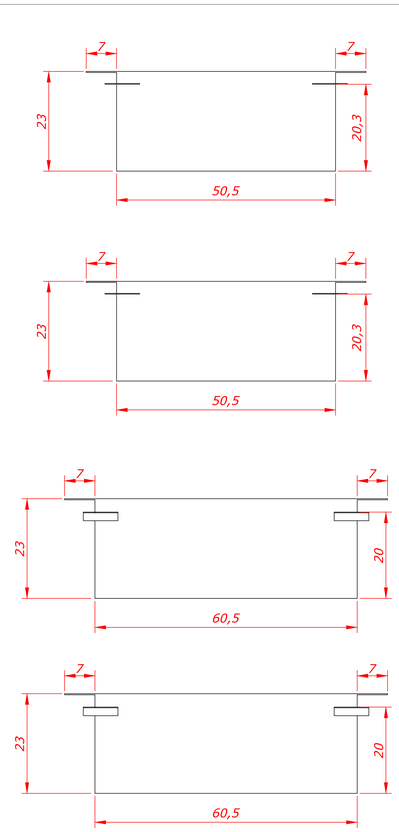

Formas removíveis

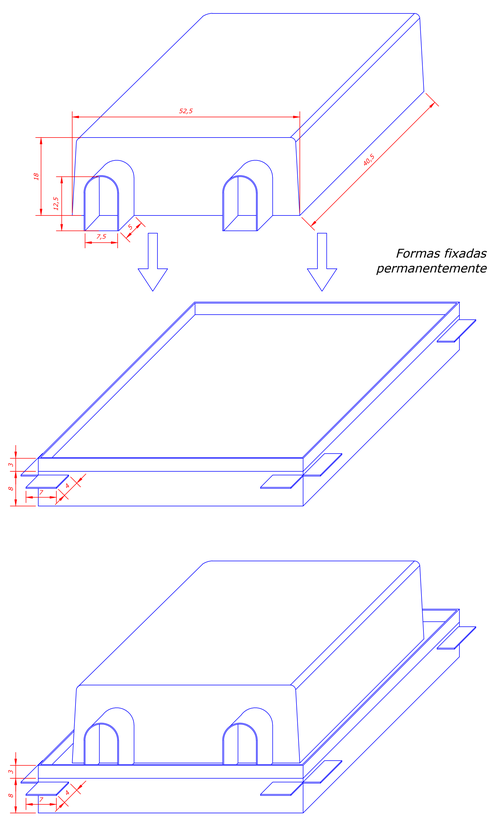

Formas fixas